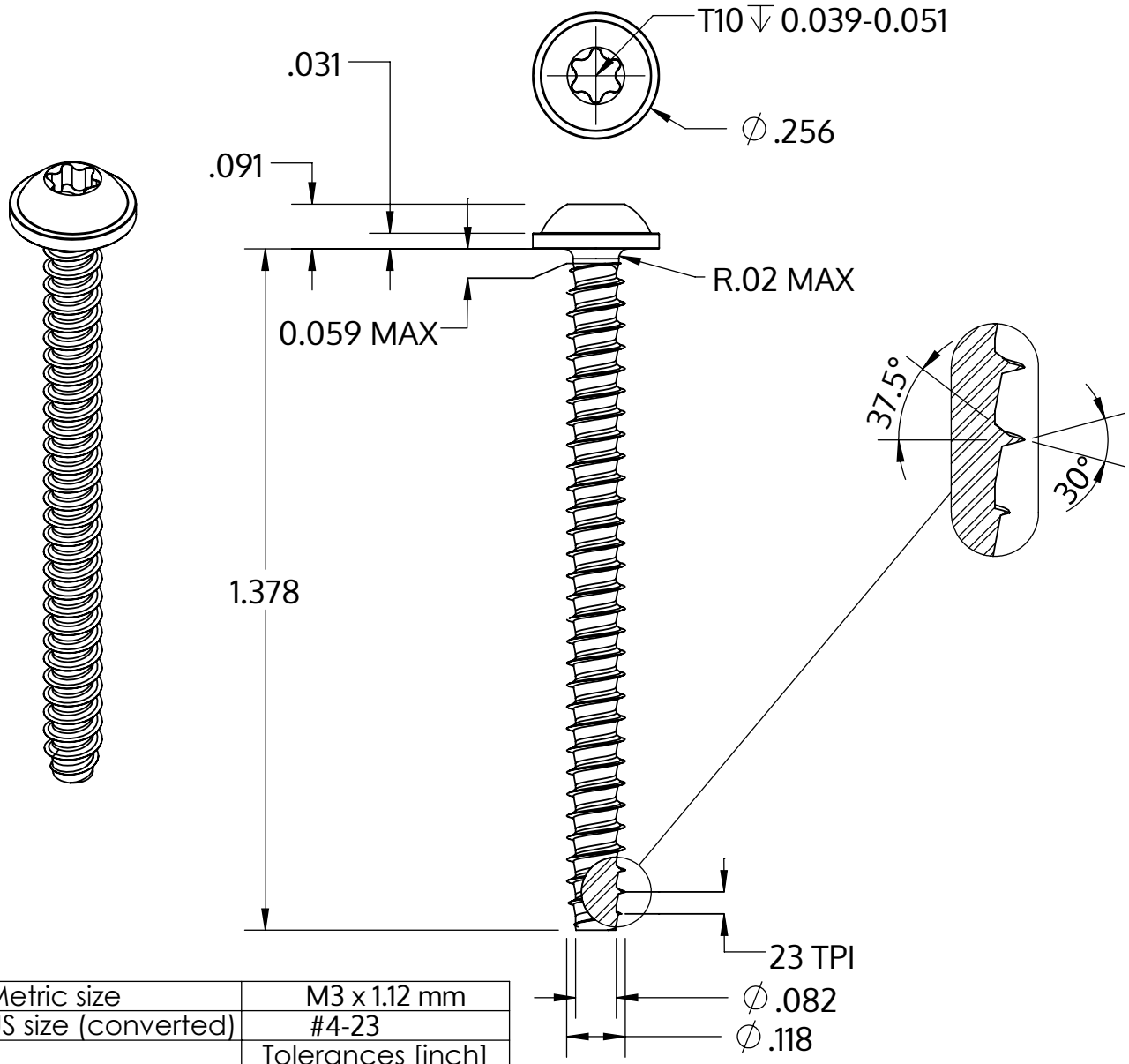

Metric size	M3 x 1.12 mm
US size (converted)	#4-23
	Tolerances [inch]
Length	+/- 0.031
Head diameter	+0 / -0.022
Head height	+/- 0.004
Thread diameter	+0.003 / -0

Описание	STP38 3.0x35.0 - T10
Материал	стомана, закалена
Повърхност	Цинково покритие 5-7 µm,топлинна обработка, синьо / прозрачно пасивиране
Тегло	1.508 kg / 1000 Бройка

SCREWERK	**STP380300350S**	
_Zoll Zeichnung Größe A	Мащаб 3:1	2024-10