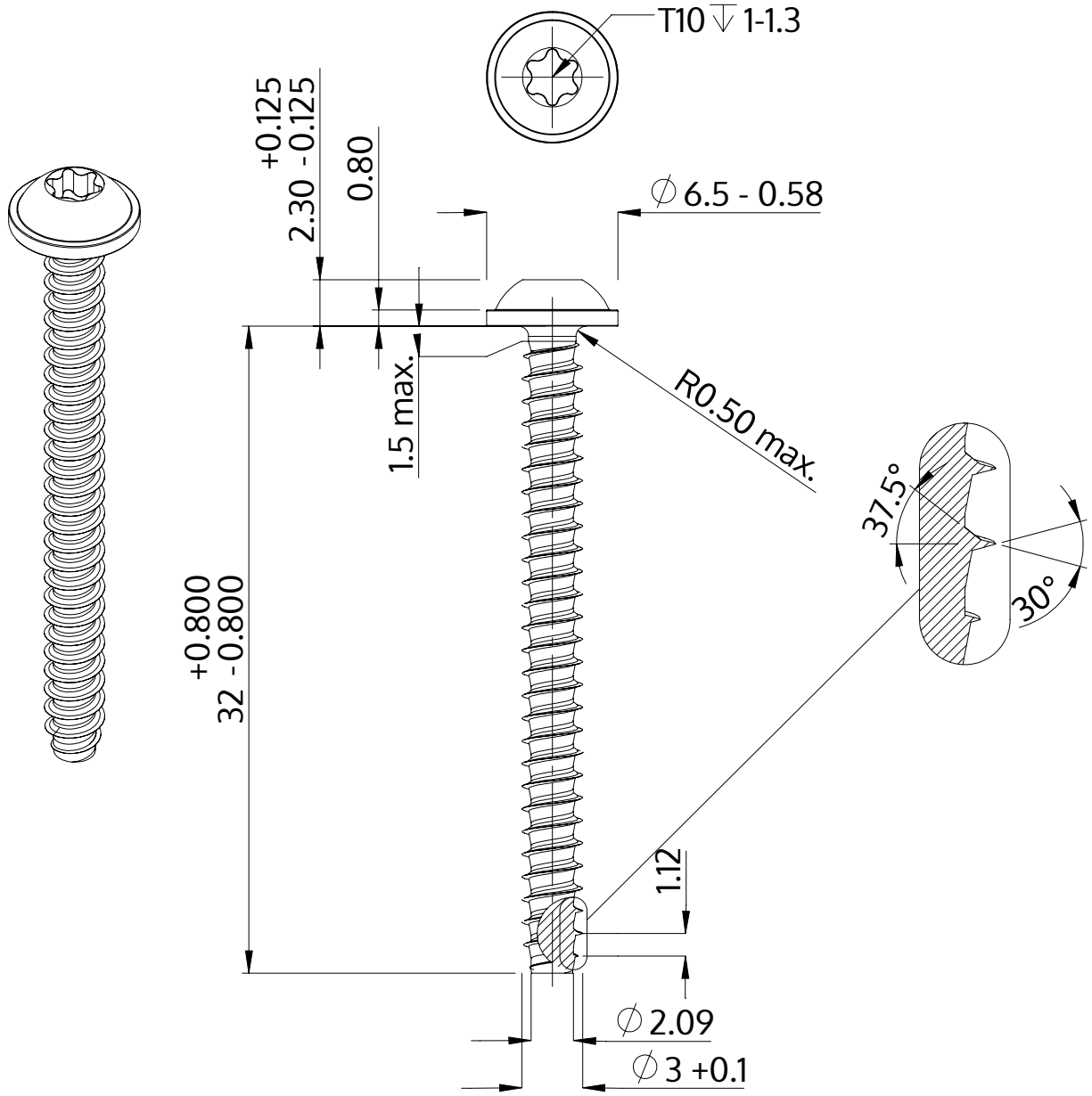

Descrição	STP38 3.0x32.0 - T10
Material	aço, endurecido
Superfície	zincado 5-7 µm, galvanizado, azul / passivado transparente
Peso	1.406 kg / 1000 peças

SCREWERK	**STP380300320S**	
Desenho Métrico A4	Escala 3:1	2024-10