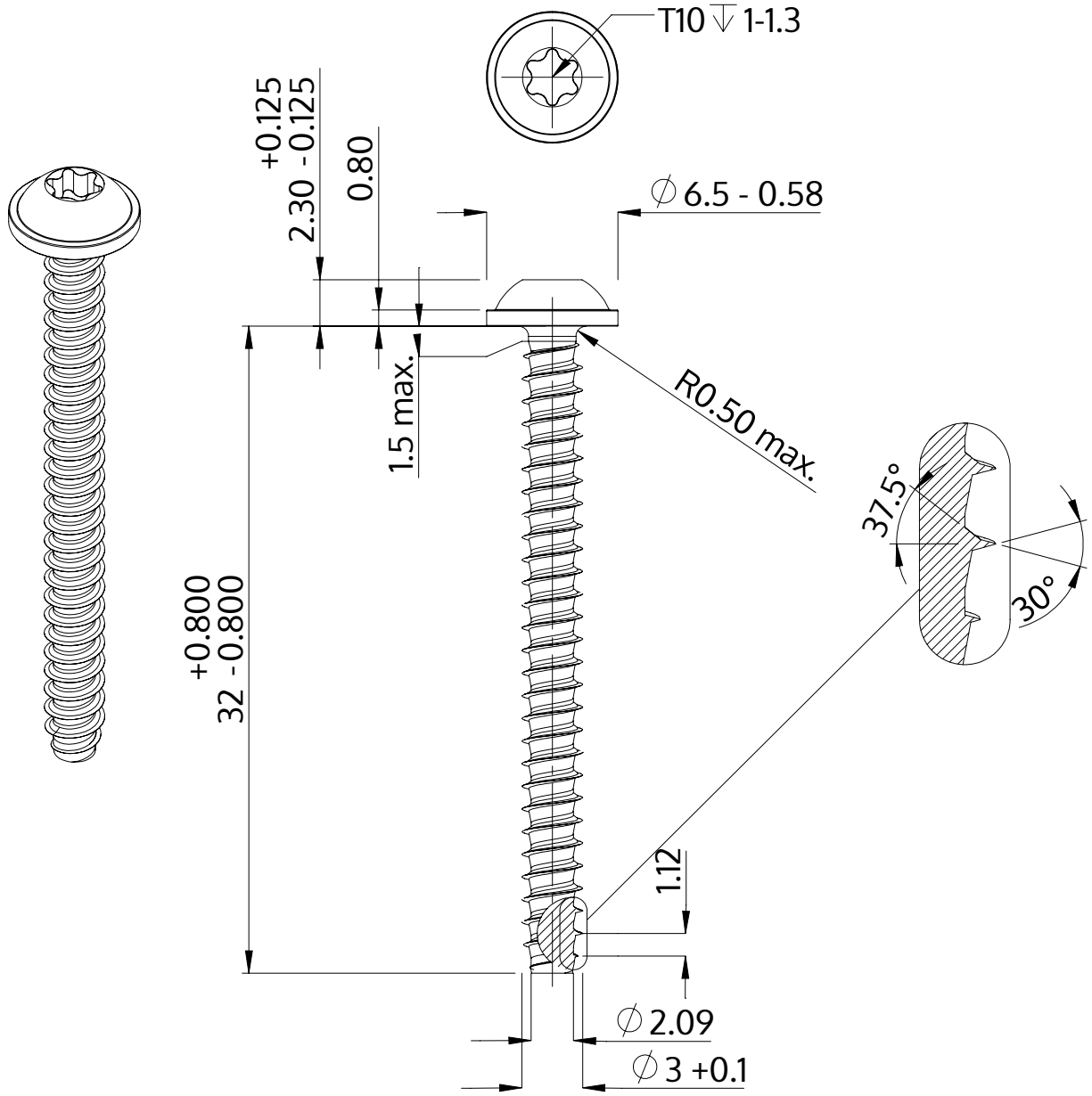

Beskrivelse	STP38 3.0x32.0 - T10
Materiale	Stål, forædlet
Overflade	galvaniseret 5-7 µm, tempret, blå / transparent passiveret
Vægt	1.406 kg / 1000 stykke

SCREWERK	**STP380300320S**	
Metrisk tegning A4	Skalering 3:1	2024-10