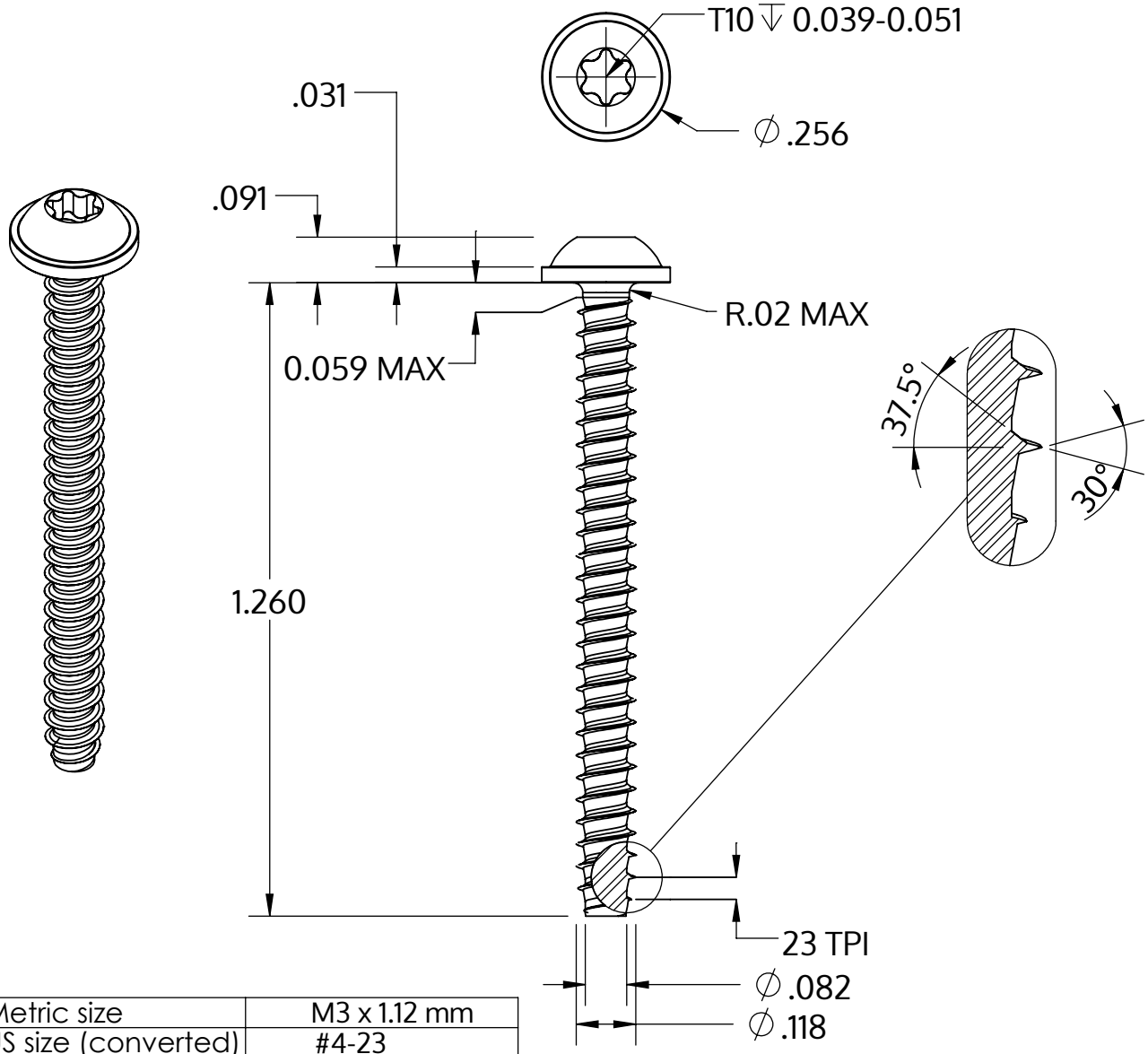

Metric size	M3 x 1.12 mm
US size (converted)	#4-23
	Tolerances [inch]
Length	+/- 0.031
Head diameter	+0 / -0.022
Head height	+/- 0.004
Thread diameter	+0.003 / -0

Description	STP38 3.0x32.0 - T10
Matière	Acier,trempé et revenu
Surface	Zinc Nickel passivé noir, trempée, scéllée
Poids	1.406 kg / 1000 Unité

SCREWERK	**STP380300320B**	
_Zoll Zeichnung Größe A	Redimensionner 3:1	2024-10