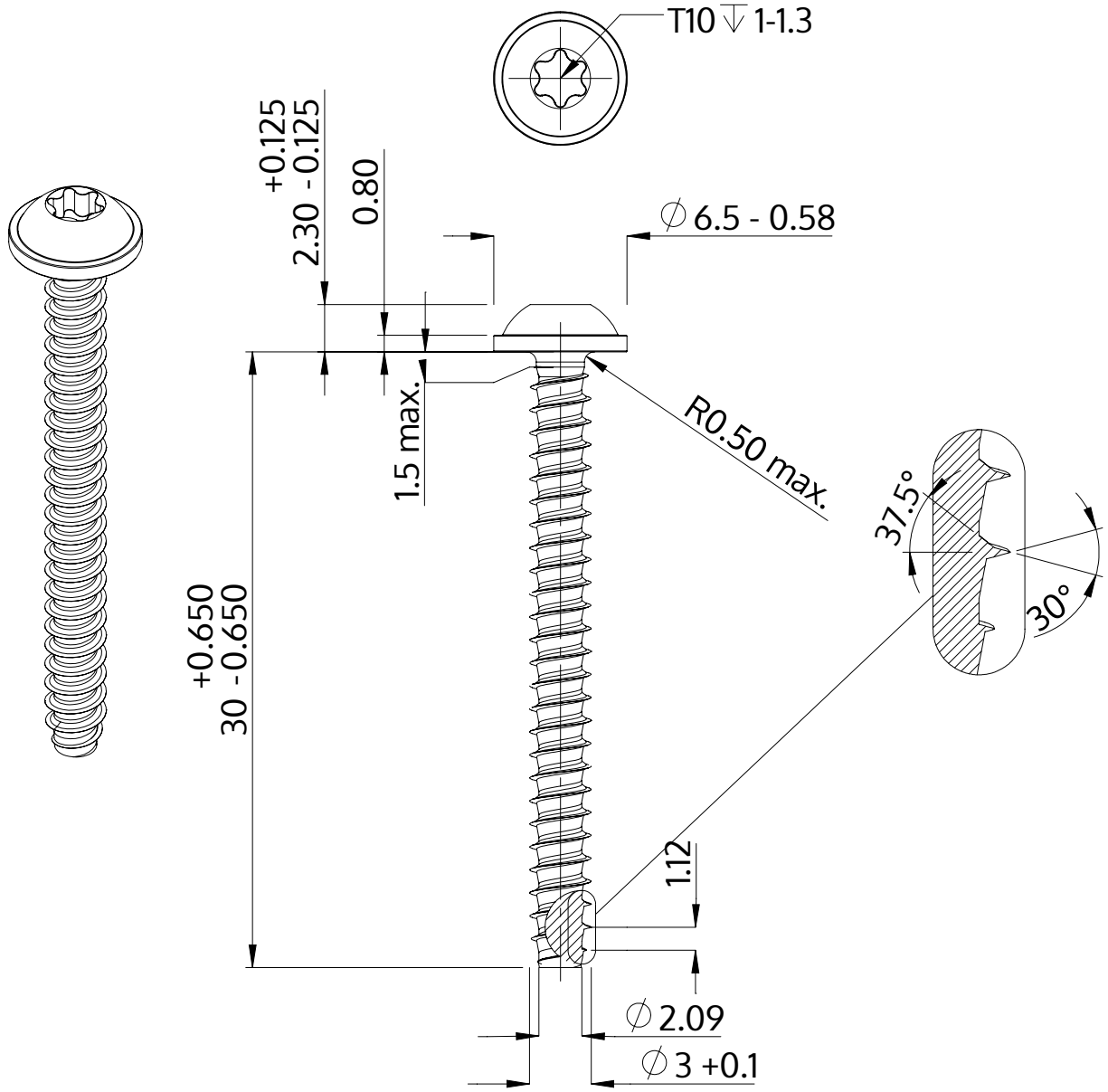

Descrizione	STP38 3.0x30.0 - T10
Materiale	acciaio, temprato
Superficie	zincato 5-7 micron, ricotto, blu / trasparente passivato
Peso	1.338 kg / 1000 pezzi

SCREWERK	**STP380300300S**	
Disegno metrico A4	Scala 3:1	2024-10