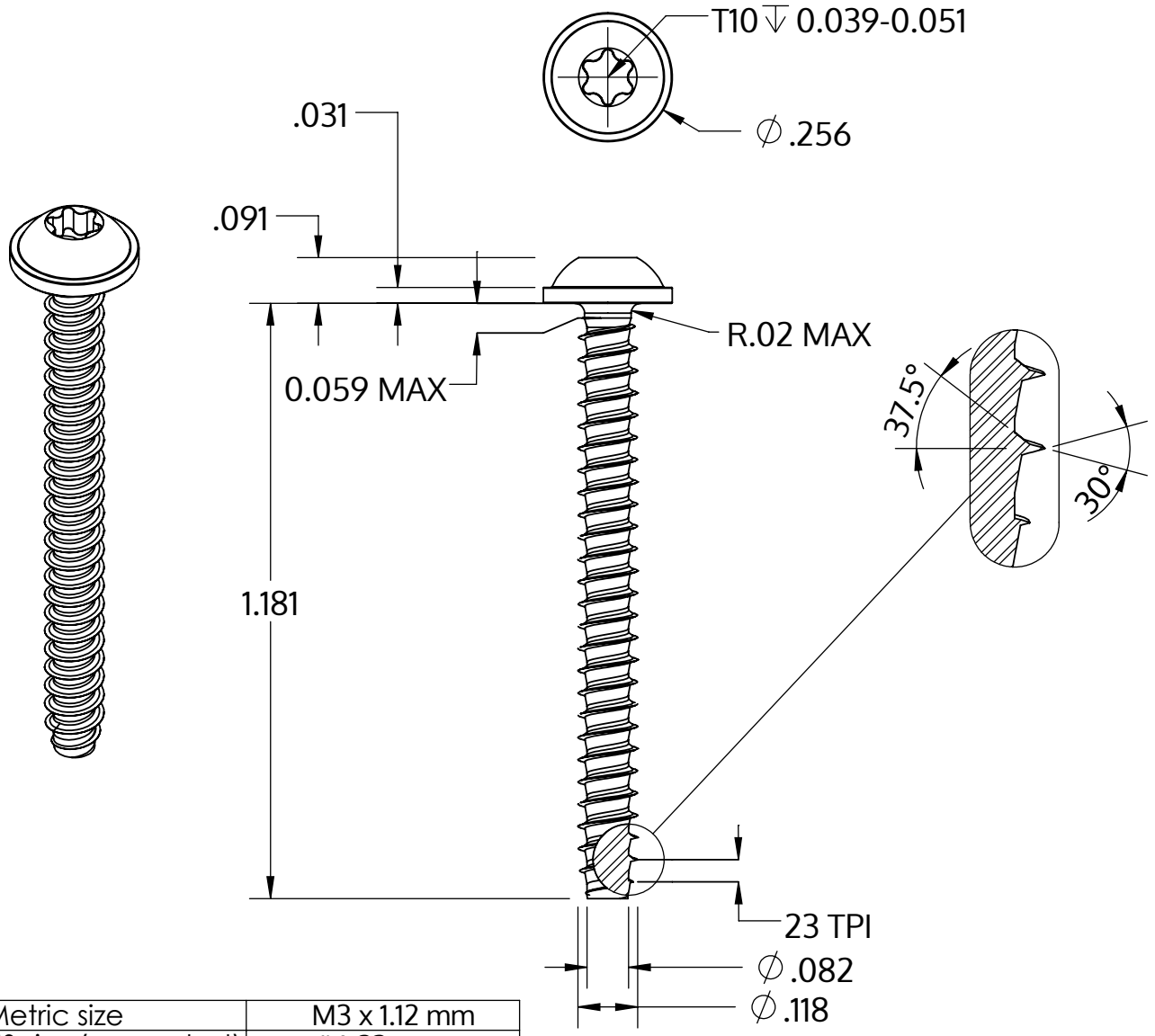


| | |
|---|---|
| Metric size | M3 x 1.12 mm |
| US size (converted) | #4-23 |
| | Tolerances [inch] |
| Length | +/- 0.025 |
| Head diameter | +0 / -0.022 |
| Head height | +/- 0.004 |
| Thread diameter | +0.003 / -0 |

| | |
|---|---|
| Beschreibung | STP38 3.0x30.0 - T10 |
| Werkstoff | Edelstahl A4 |
| Oberfläche | blank, gebeizt und passiviert |
| Gewicht | 1.338 kg / 1000 Stück |

SCREWERK

**STP380300300C**

| | | |
|---|---|---|
| Zoll Zeichnung Größe A | Skalierung 3:1 | 2024-10 |