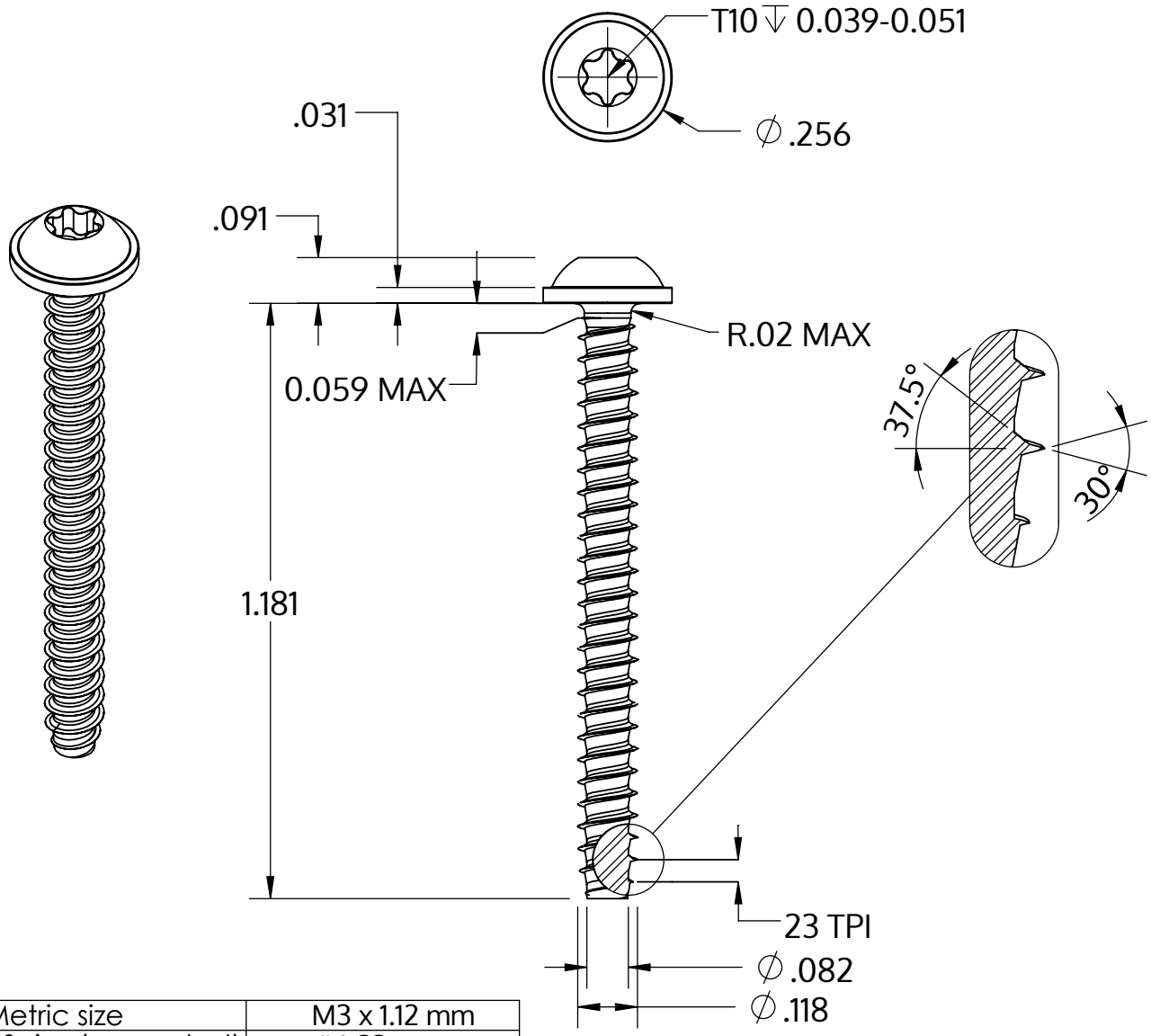

Metric size	M3 x 1.12 mm
US size (converted)	#4-23
	Tolerances [inch]
Length	+/- 0.025
Head diameter	+0 / -0.022
Head height	+/- 0.004
Thread diameter	+0.003 / -0

Beskrivelse	STP38 3.0x30.0 - T10
Materiale	Ædelstål A4
Overflade	blank, bejdset og passiveret
Vægt	1.338 kg / 1000 stykke

SCREWERK	**STP380300300C**	
_Zoll Zeichnung Größe A	Skalering 3:1	2024-10