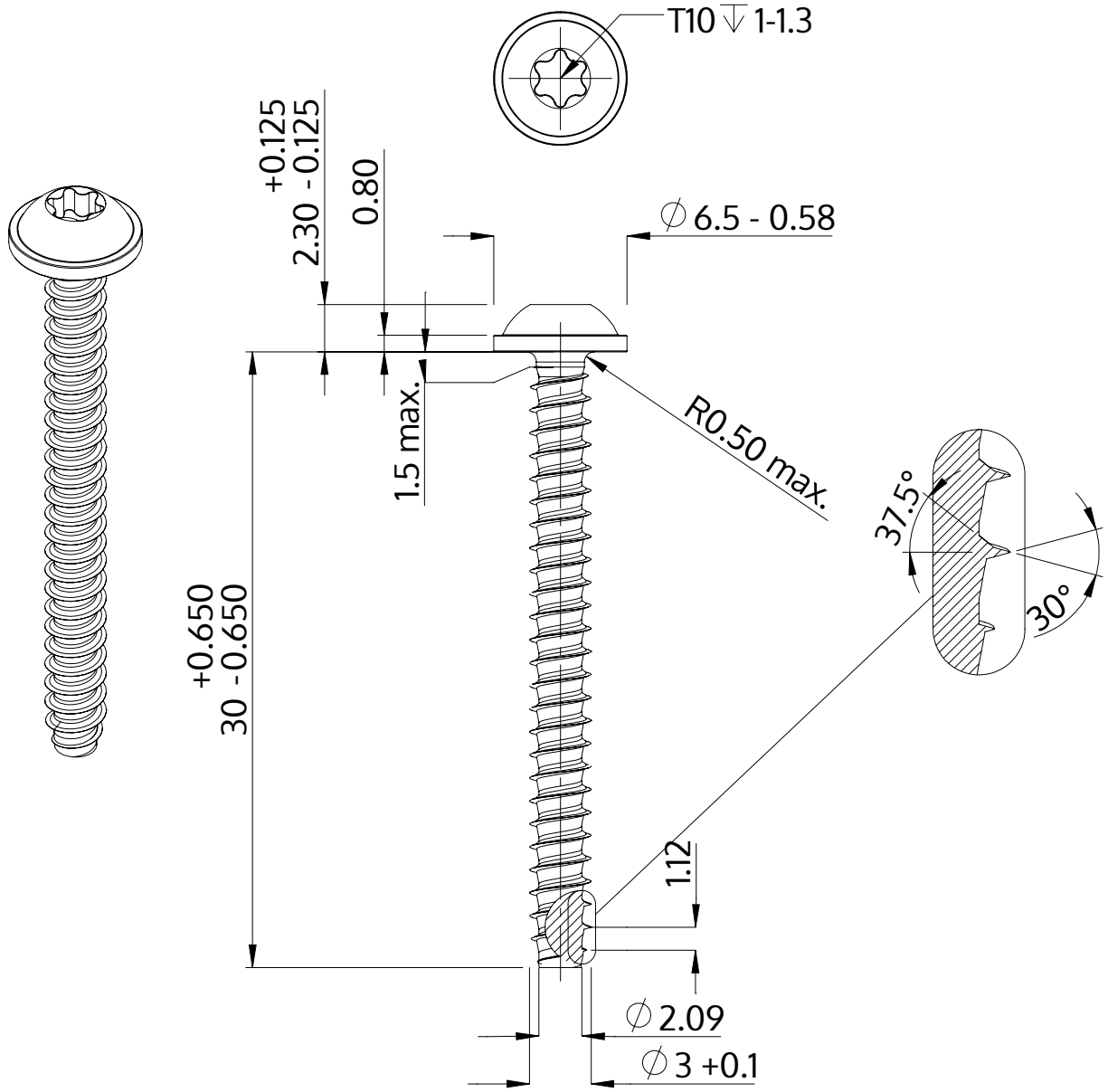

Beskrivelse	STP38 3.0x30.0 - T10
Materiale	Ædelstål A4
Overflade	blank, bejdset og passiveret
Vægt	1.338 kg / 1000 stykke

SCREWERK	**STP380300300C**	
Metrisk tegning A4	Skalering 3:1	2024-10