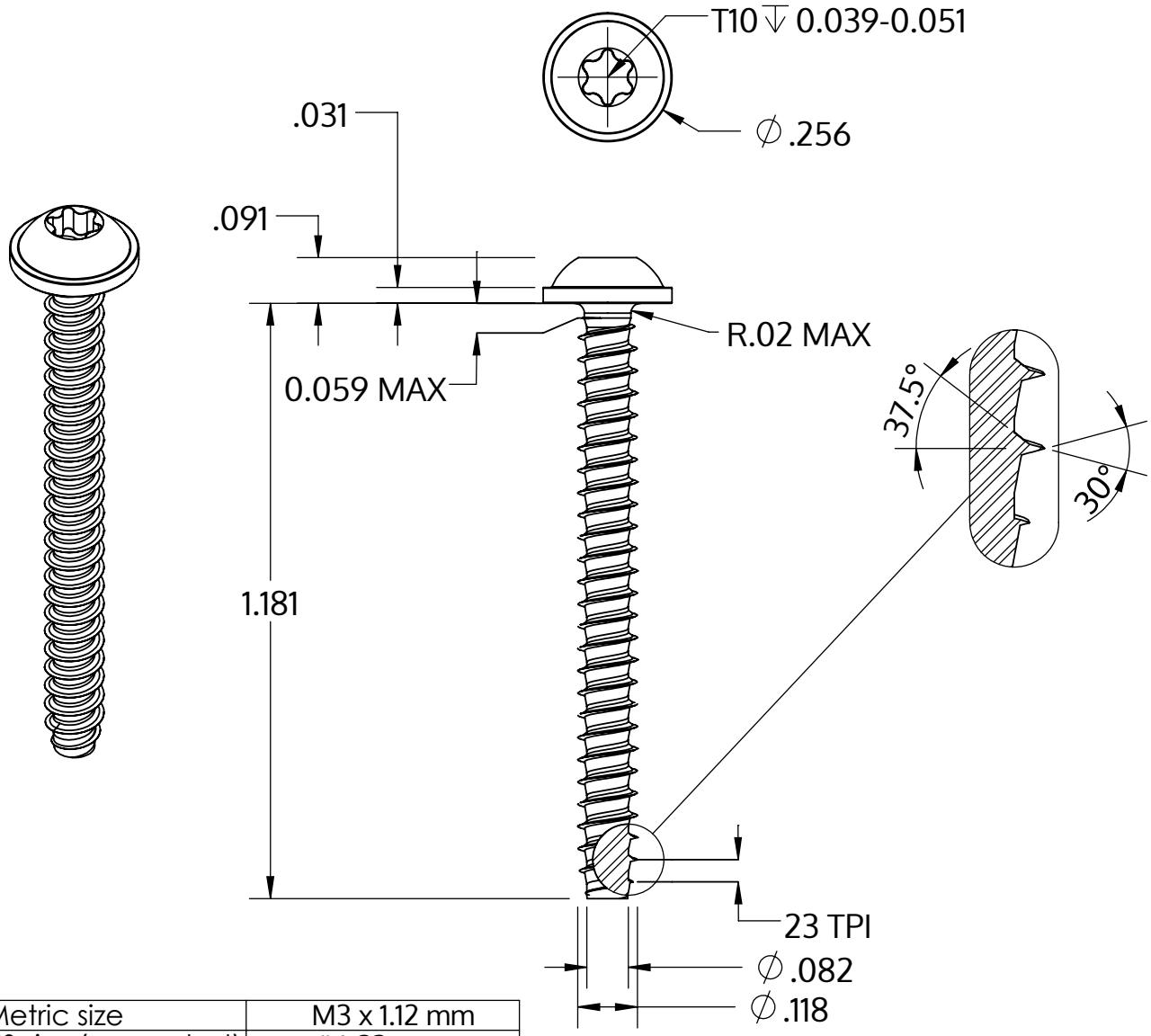

Metric size	M3 x 1.12 mm
US size (converted)	#4-23
	Tolerances [inch]
Length	+/- 0.025
Head diameter	+0 / -0.022
Head height	+/- 0.004
Thread diameter	+0.003 / -0

Описание	STP38 3.0x30.0 - T10
Материал	стомана, закалена
Повърхност	цинково и никелово покритие, Черен, пасивиран, темпериран, херметизация
Тегло	1.338 kg / 1000 Бройка

SCREWERK	**STP380300300B**	
_Zoll Zeichnung Größe A	Мащаб 3:1	2024-10