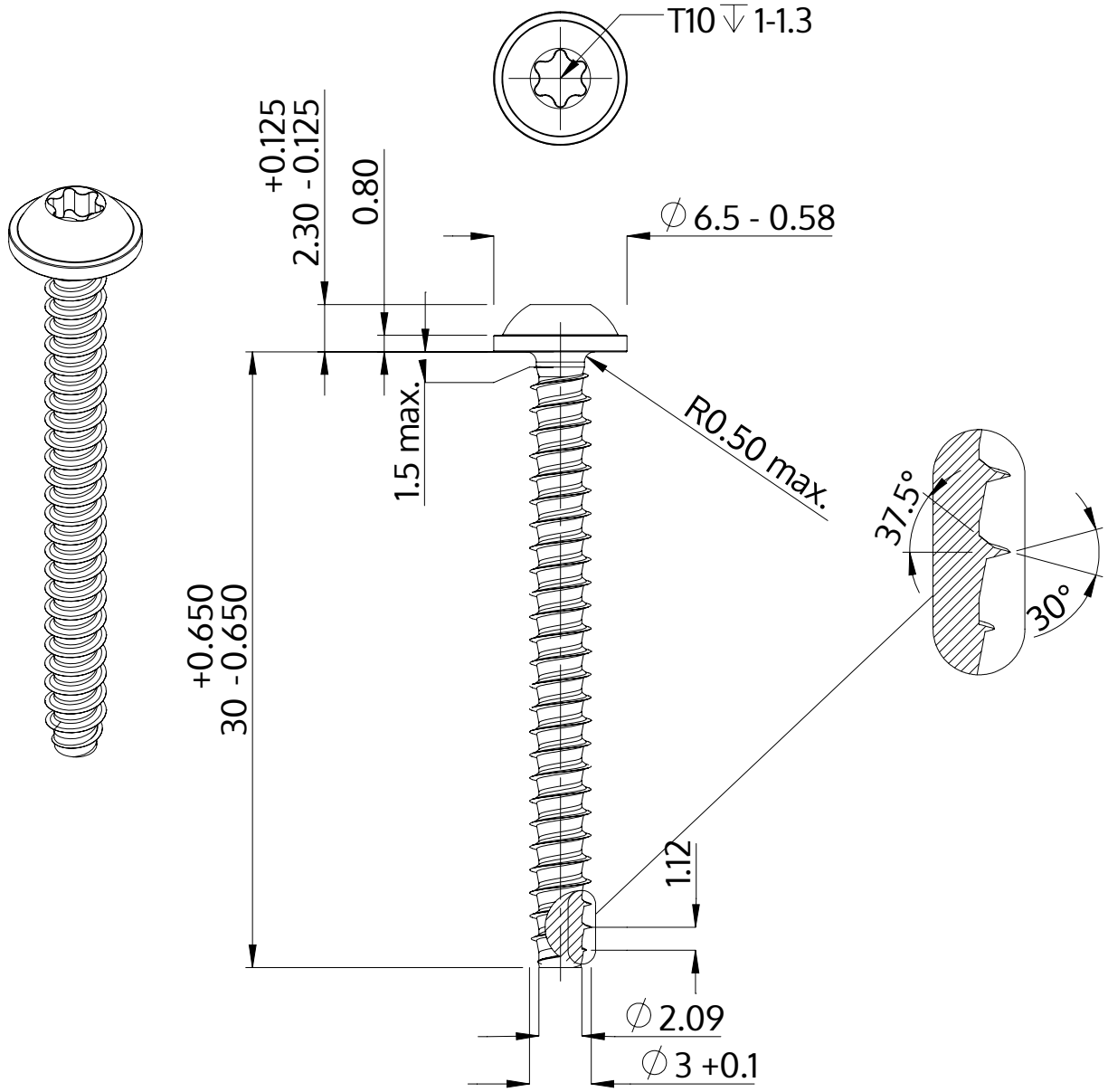

Beskrivelse	STP38 3.0x30.0 - T10
Materiale	Stål, forædlet
Overflade	ZnNi sort-passiveret, tempret, forseglet
Vægt	1.338 kg / 1000 stykke

SCREWERK	**STP380300300B**	
Metrisk tegning A4	Skalering 3:1	2024-10