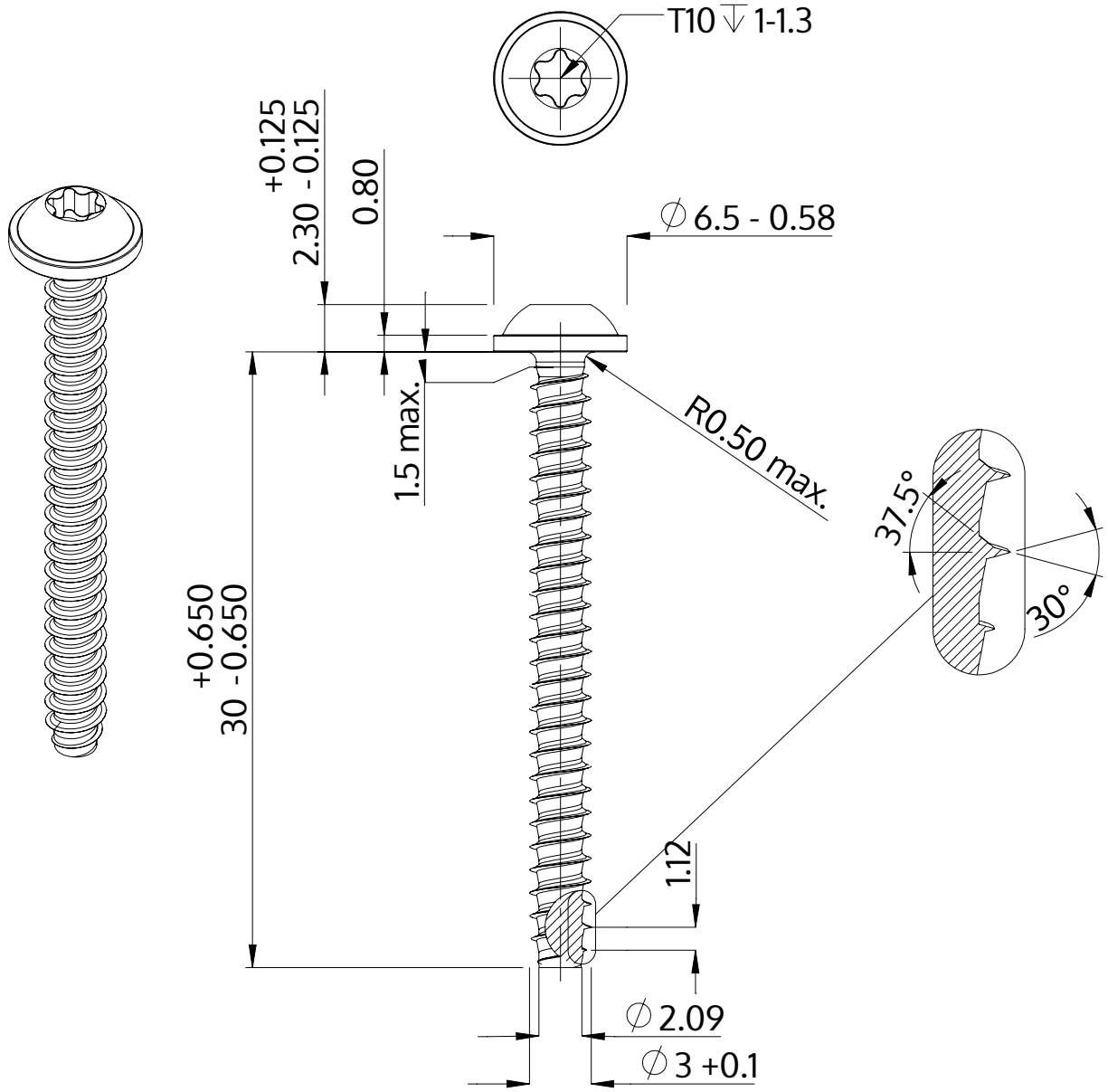

Описание	STP38 3.0x30.0 - T10
Материал	стомана, закалена
Повърхност	цинково и никелово покритие, Черен, пасивиран, темпериран, херметизация
Тегло	1.338 kg / 1000 Бройка

SCREWERK	**STP380300300B**	
Метричен дизайн A4	Мащаб 3:1	2024-10