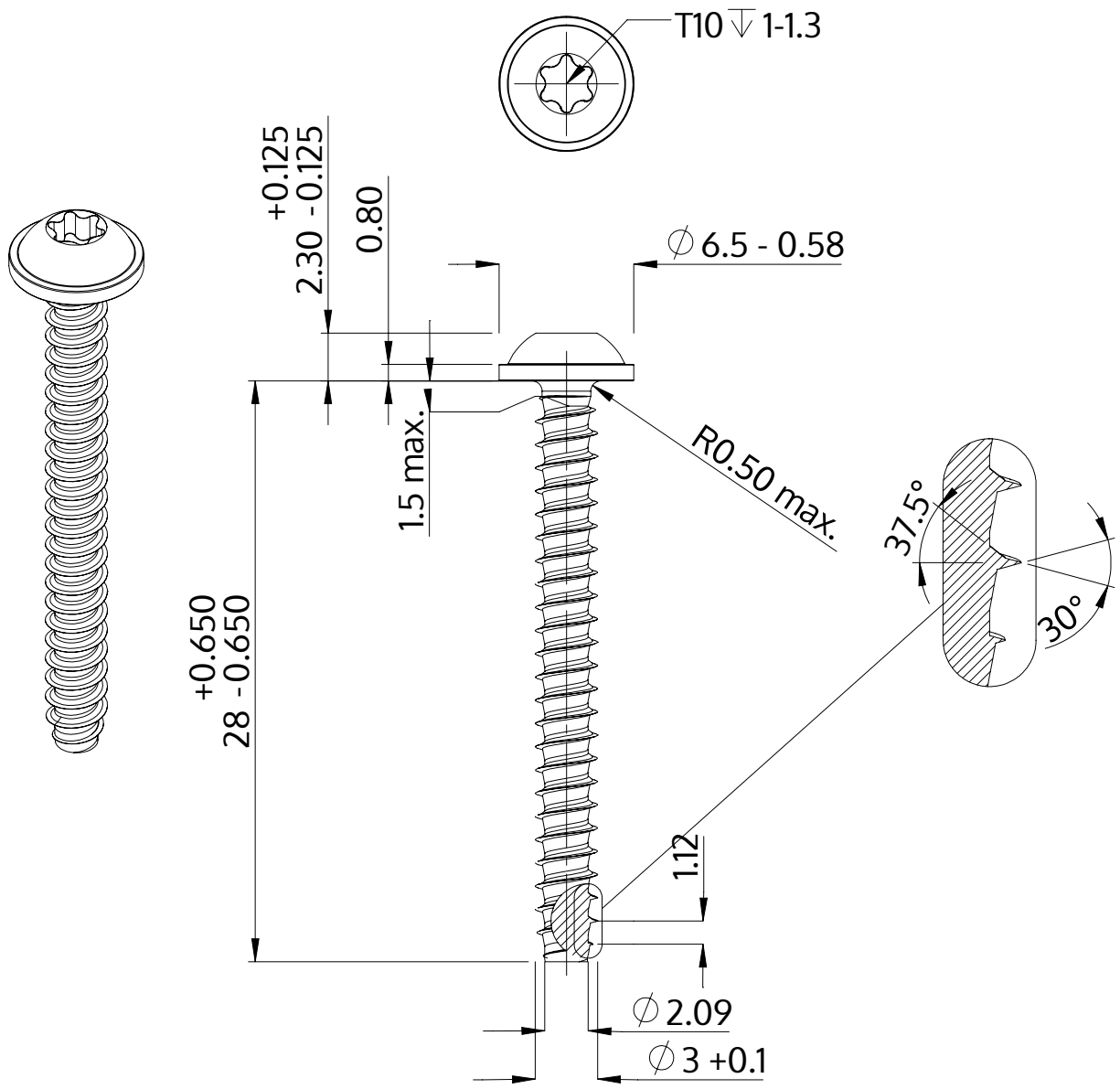

Açıklaması	STP38 3.0x28.0 - T10
Malzeme	Çelik, sertleştirilmiş
Kaplama	ZnNi siyah-pasifleştirilmiştir, temperlenmistir, kaplanmış
Ağırlık	1.270 kg / 1000 Adet

SCREWERK	**STP380300280B**	
Metrik çizim A4	Ölçeklendirme None:1	2024-04