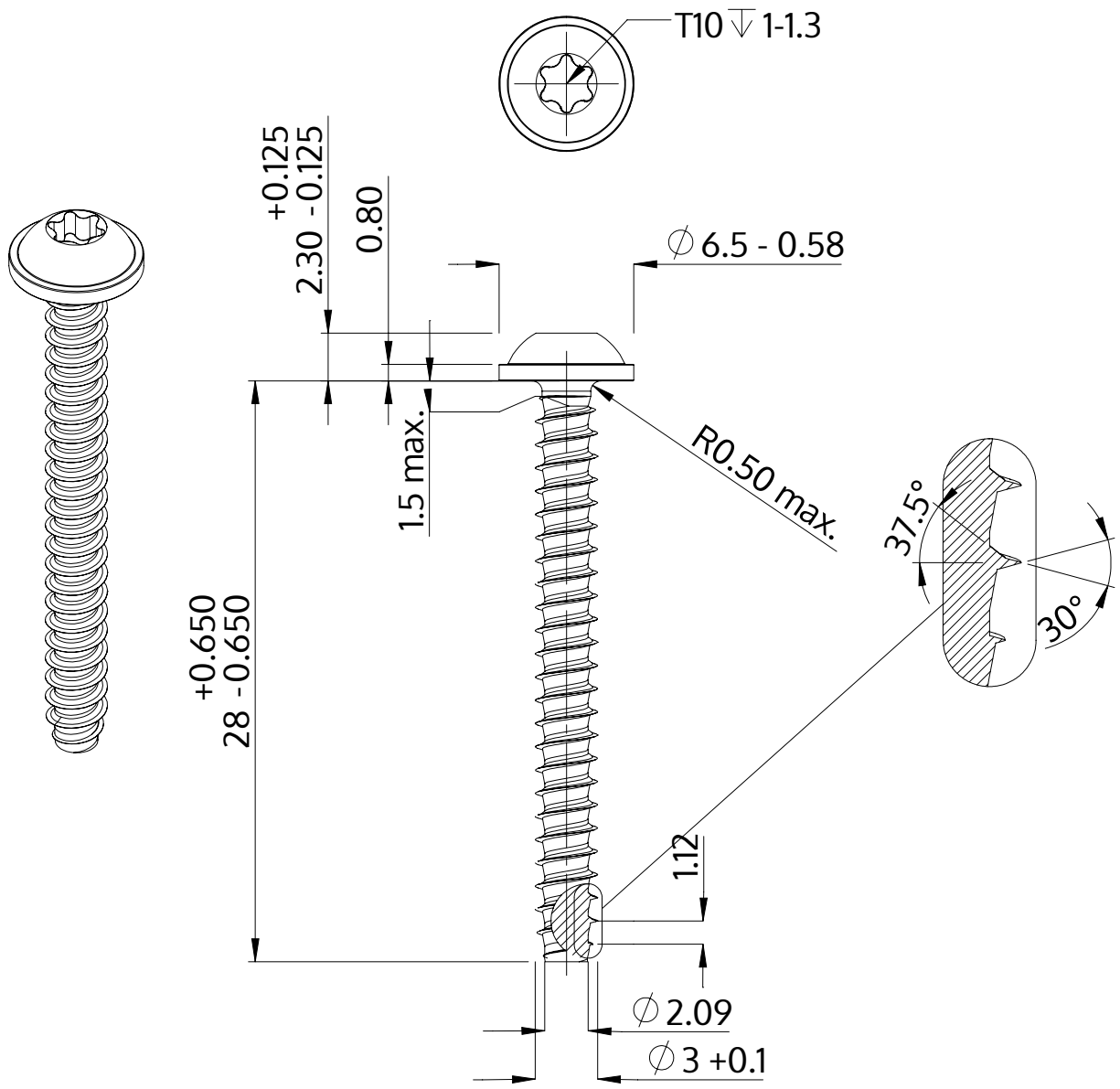

Descrição	STP38 3.0x28.0 - T10
Material	aço, endurecido
Superfície	Zincado Niquelado Galvanizado, Passivado negro
Peso	1.270 kg / 1000 peças

SCREWERK	**STP380300280B**	
Desenho Métrico A4	Escala 3:1	2024-10