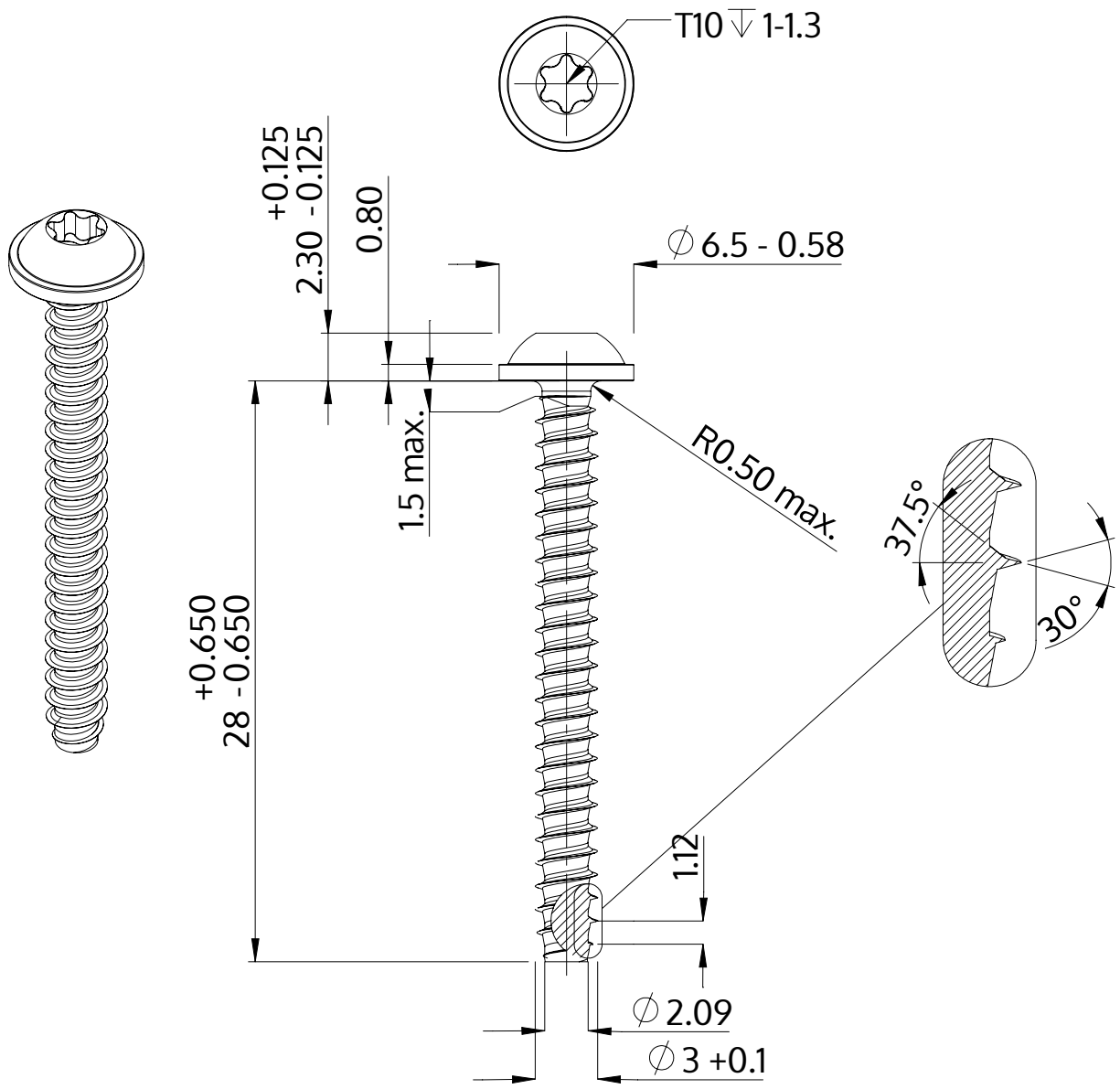

Opis	STP38 3.0x28.0 - T10
Materiał	Stal, hartowana
Powierzchnia	ZiNi czarna-pasywowana, temperowana, uszczelniona
Waga	1.270 kg / 1000 sztuk

SCREWERK	**STP380300280B**	
Rysunek metryczny A4	Skala 3:1	2024-10