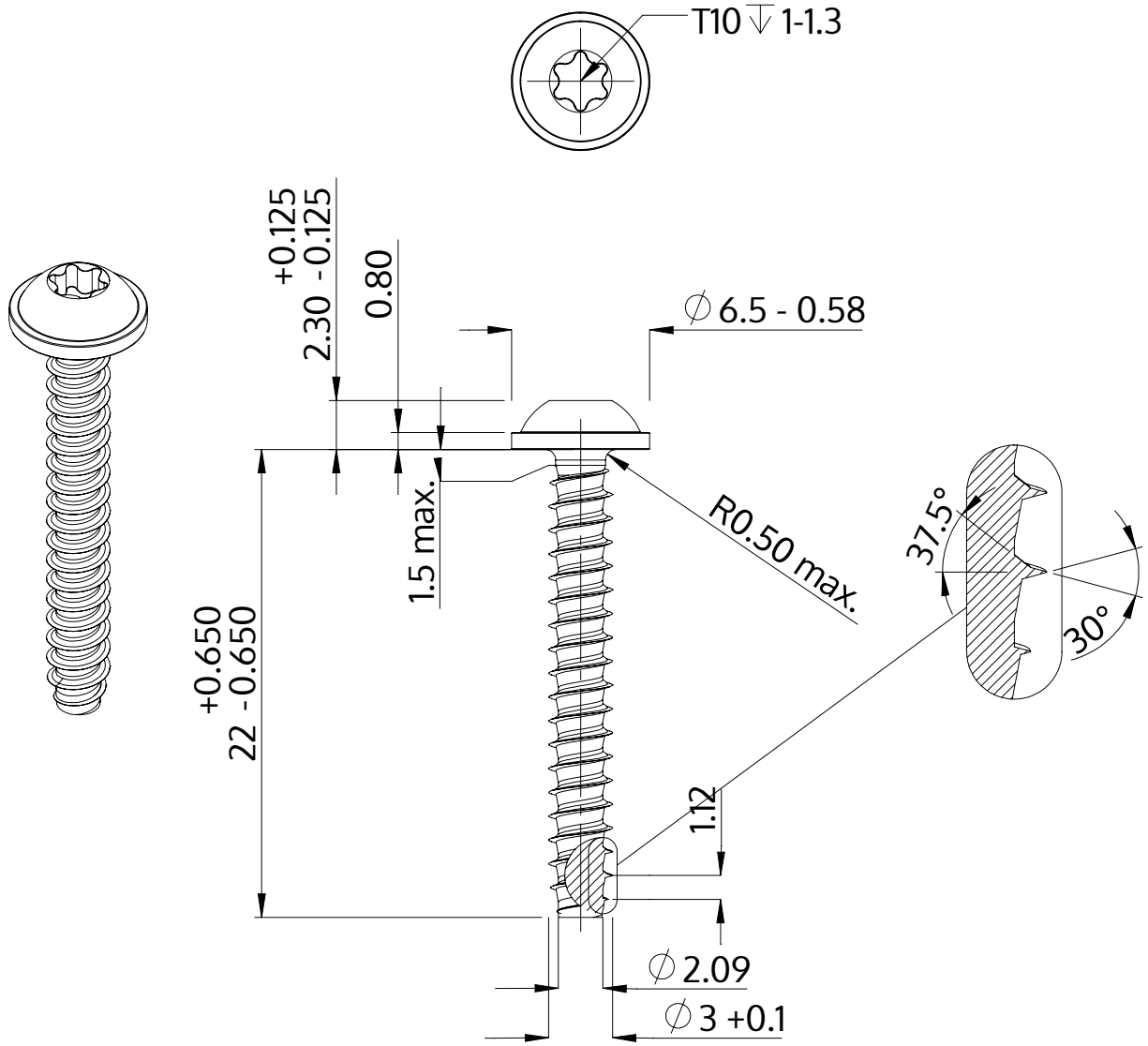

Description	STP38 3.0x22.0 - T10
Matière	acier inoxydable A2
Surface	brillant décapé et passivé
Poids	1.066 kg / 1000 Unité

SCREWERK	**STP380300220E**	
Dessin métrique A4	Redimensionner 3:1	2024-10