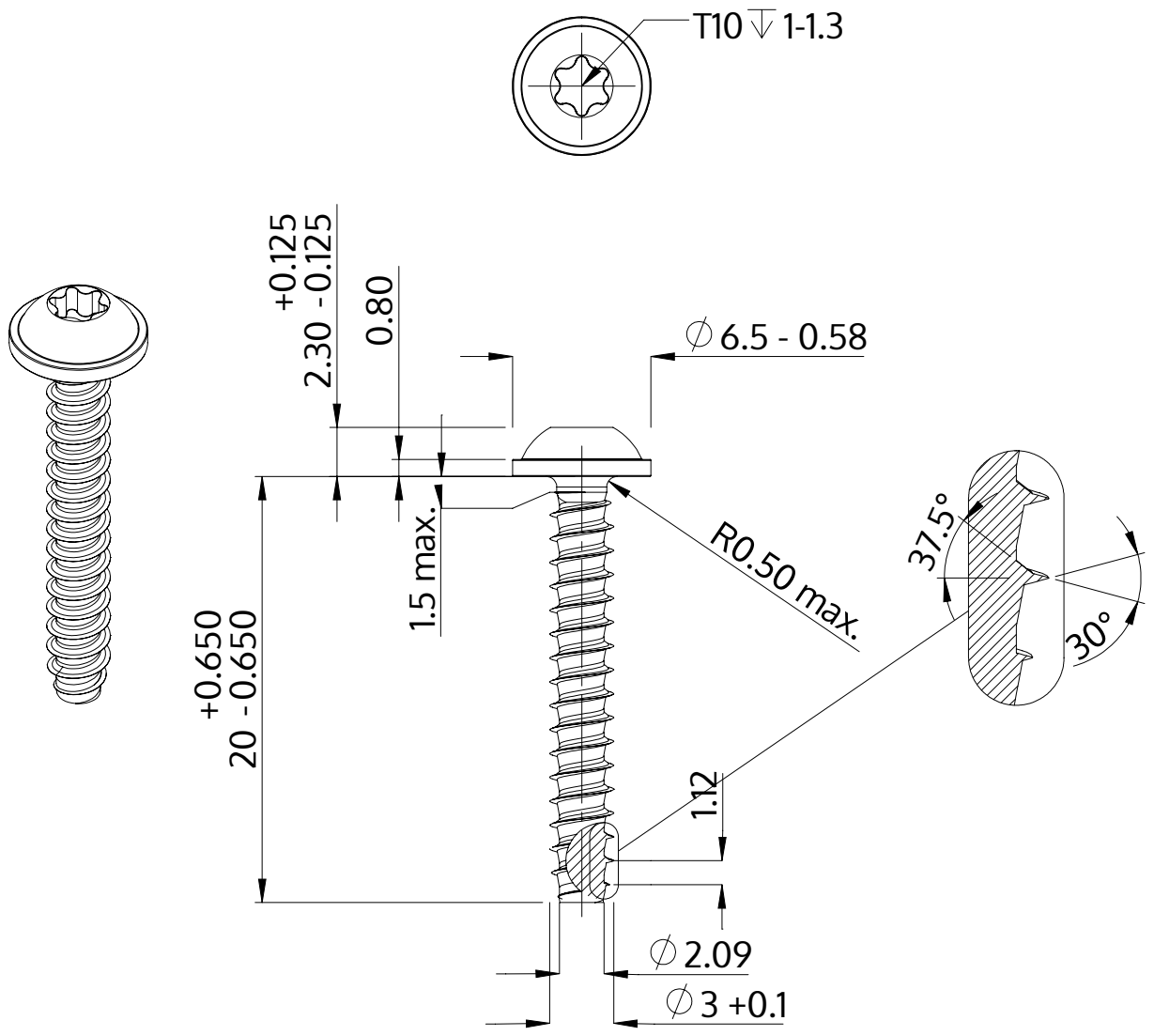

Beschrijving	STP38 3.0x20.0 - T10
Materiaal	roestvrij staal A2
Oppervlak	blank, geetst en gepassieveerd
Gewicht	0.998 kg / 1000 stuk

SCREWERK	**STP380300200E**	
Metrische tekening A4	Schaal 3:1	2024-10