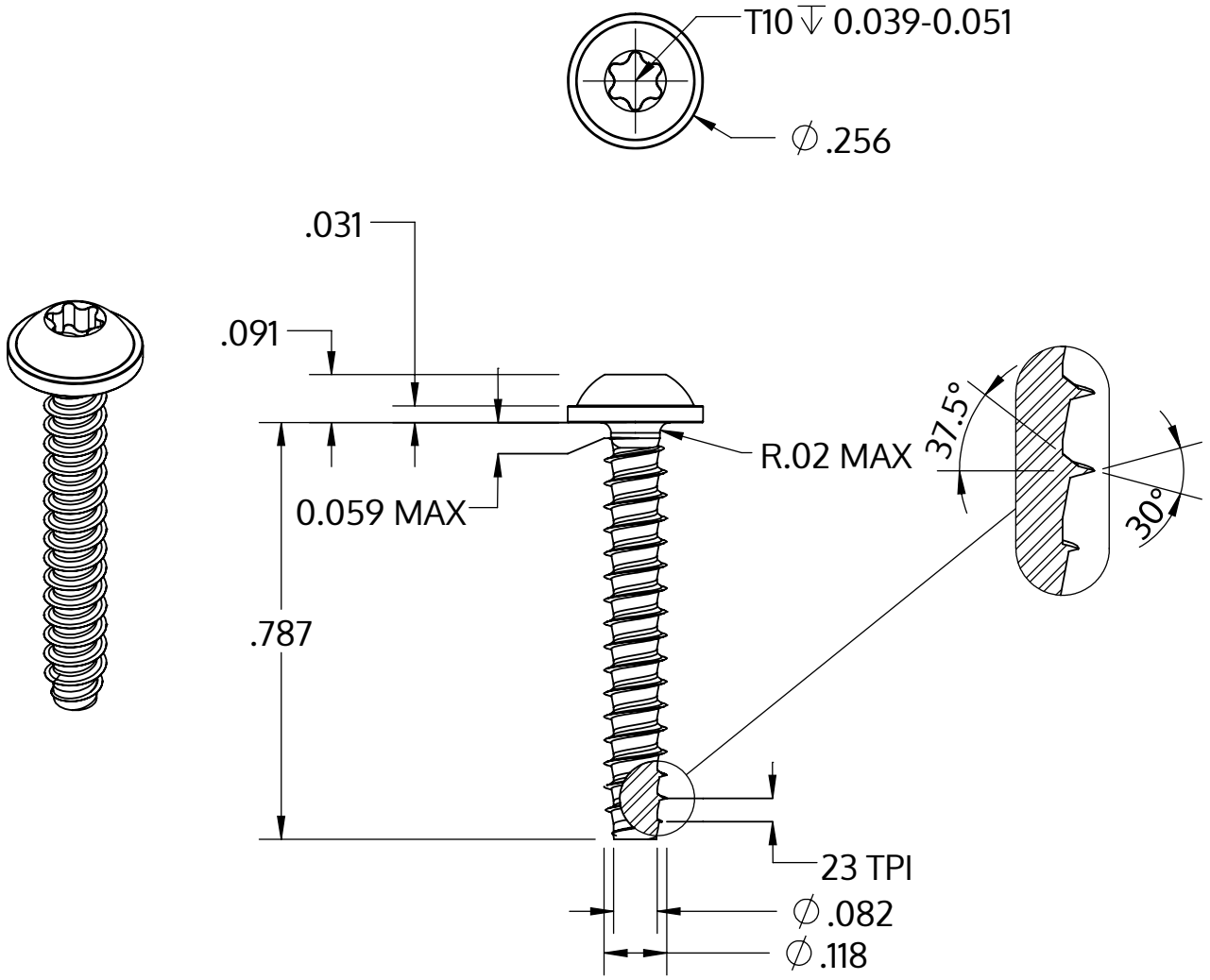

Metric size	M3 x 1.12 mm
US size (converted)	#4-23
	Tolerances [inch]
Length	+/- 0.025
Head diameter	+0 / -0.022
Head height	+/- 0.004
Thread diameter	+0.003 / -0

Описание	STP38 3.0x20.0 - T10
Материал	Нержавеющая сталь A2
Поверхность	Светлый отжиг и пассивация
Вес	0.998 kg / 1000 Штука

SCREWERK	**STP380300200E**	
_Zoll Zeichnung Größe A	Шкала 3:1	2024-10