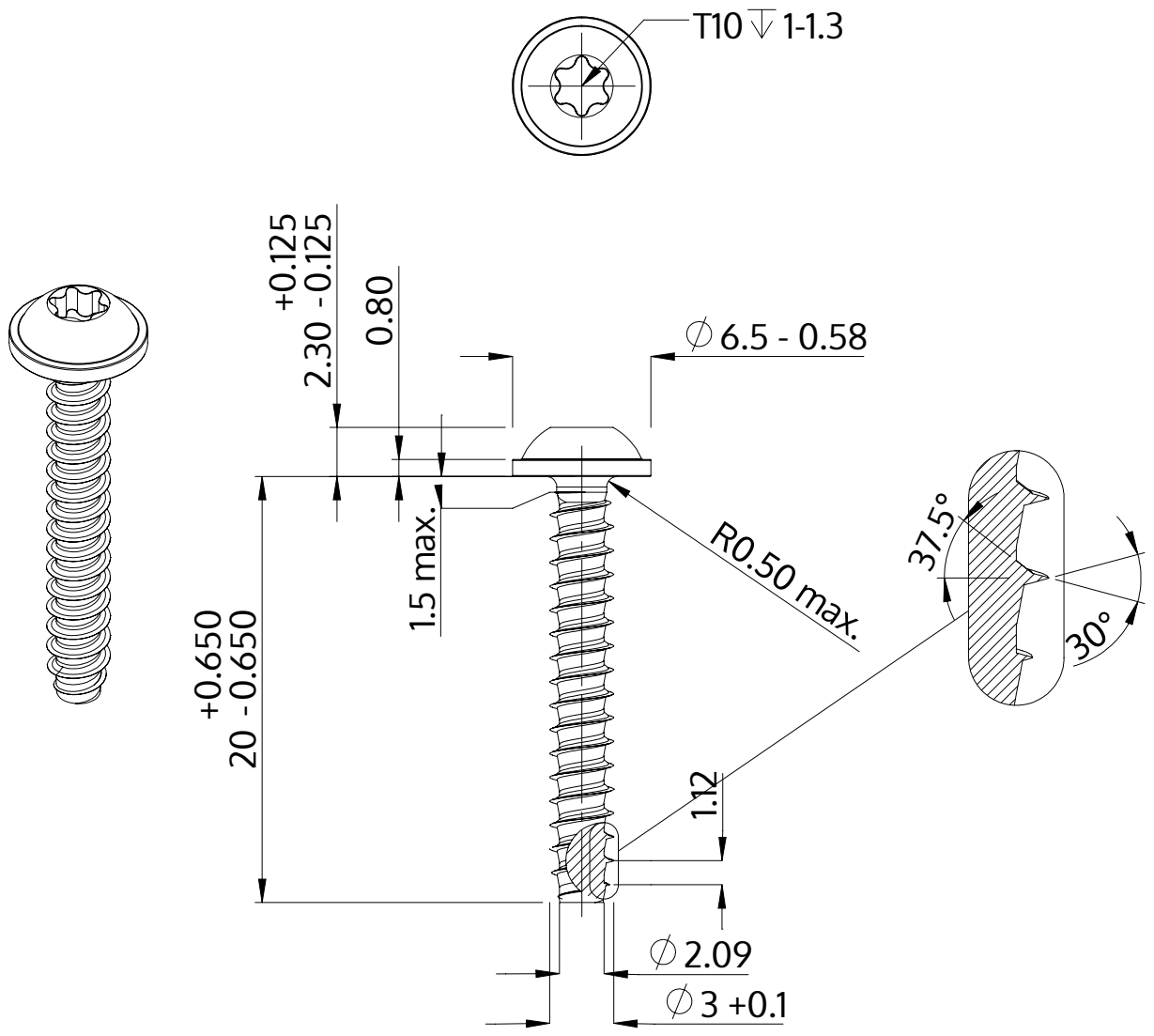

Descripción	STP38 3.0x20.0 - T10
Material	Acero, endurecido
Superficie	Zinc-Niquelado, pasivado negro/ sin Cr-VI, recocido, sellado
Peso	0.998 kg / 1000 Piezas

SCREWERK	**STP380300200B**	
Diseño métrico	Escalada 3:1	2024-10