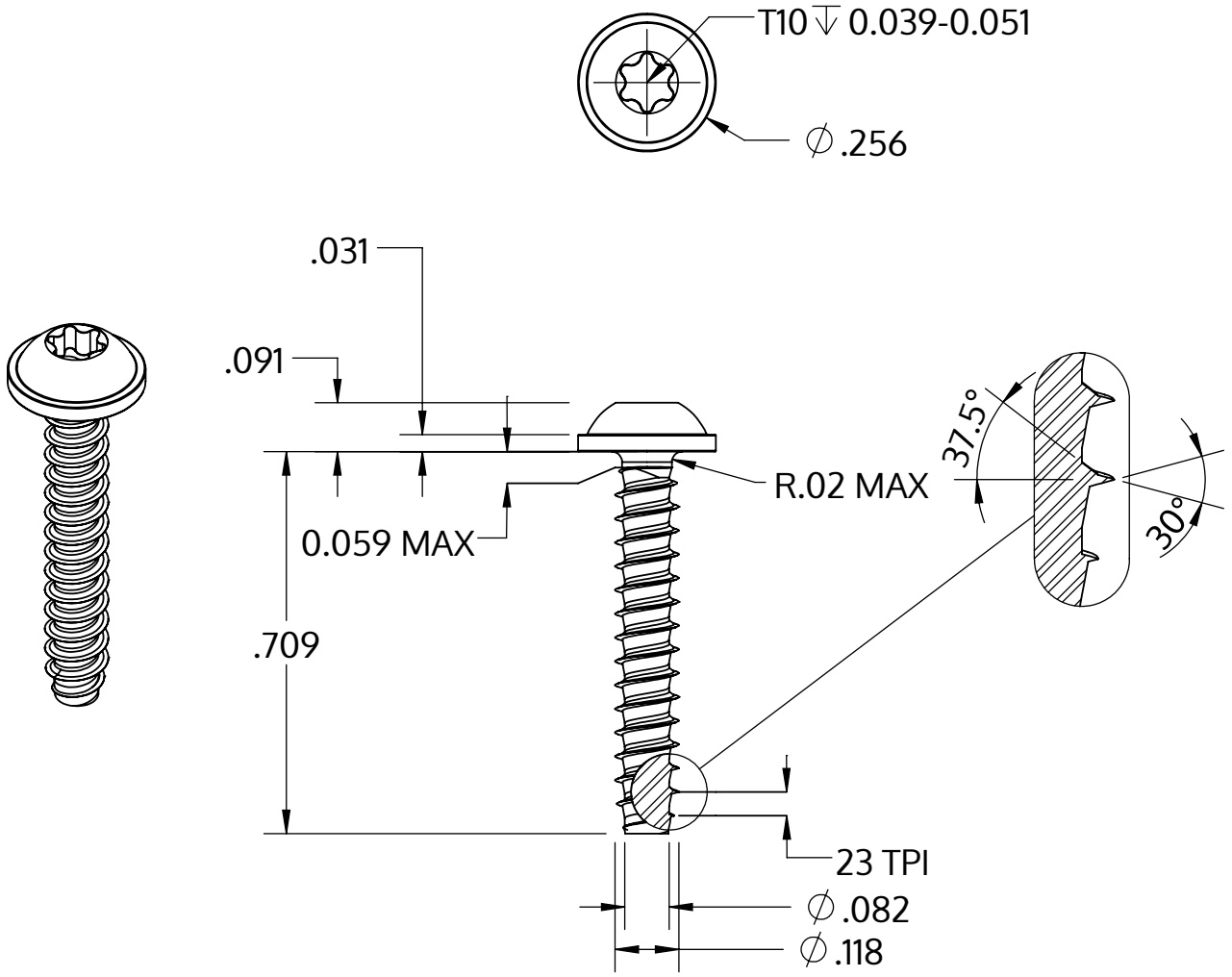

Metric size	M3 x 1.12 mm
US size (converted)	#4-23
	Tolerances [inch]
Length	+/- 0.021
Head diameter	+0 / -0.022
Head height	+/- 0.004
Thread diameter	+0.003 / -0

Opis	STP38 3.0x18.0 - T10
Materiał	Stal szlachetna A4
Powierzchnia	Prosta, bejcowana i pasywowana
Waga	0.931 kg / 1000 sztuk

SCREWERK	**STP380300180C**	
_Zoll Zeichnung Größe A	Skala 3:1	2024-10