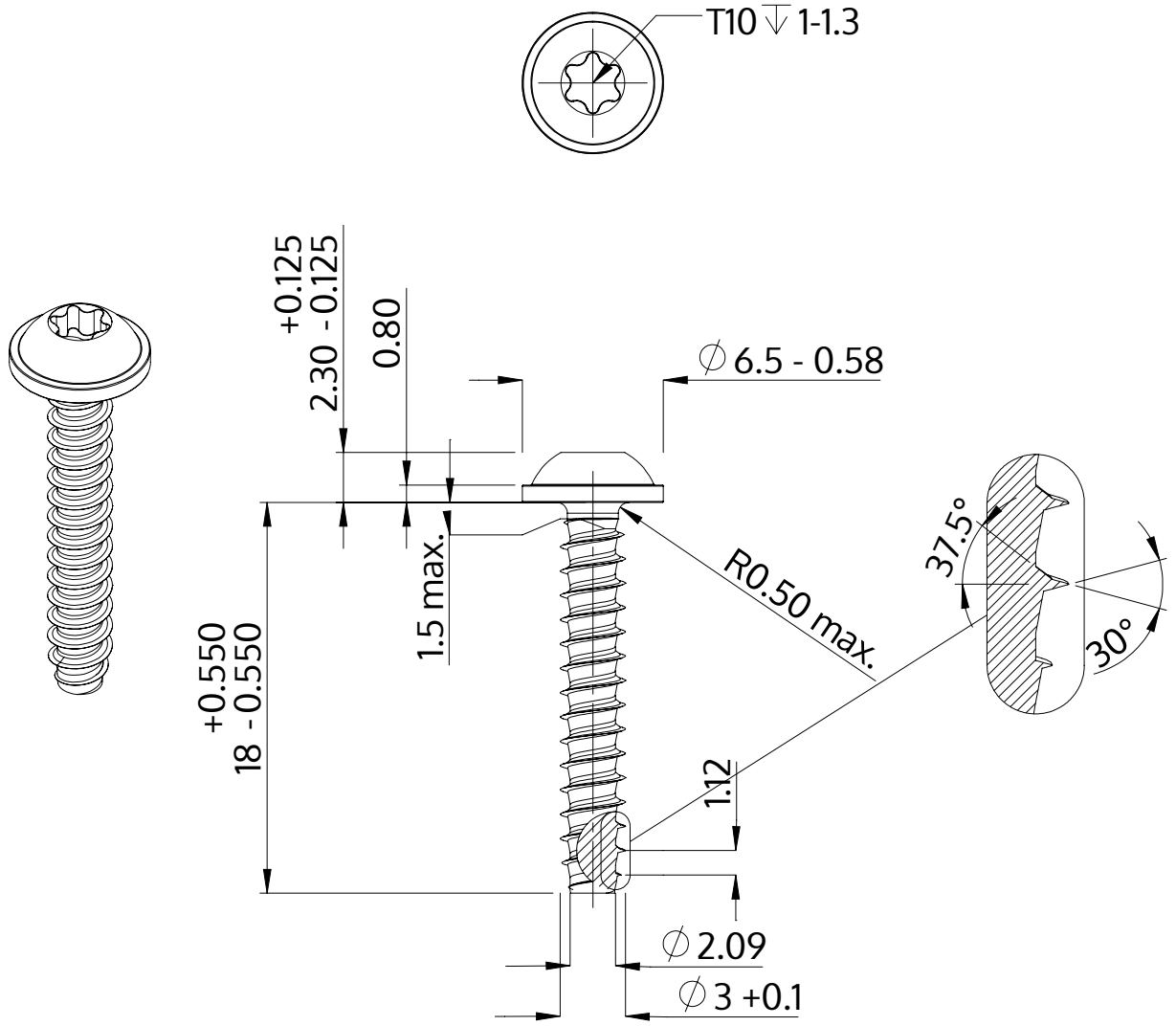

Descripción	STP38 3.0x18.0 - T10
Material	Acero Inoxidable
Superficie	Laminado brillante, barnizado y pasivado
Peso	0.931 kg / 1000 Piezas

SCREWERK	**STP380300180C**	
Diseño métrico	Escalada 3:1	2024-10