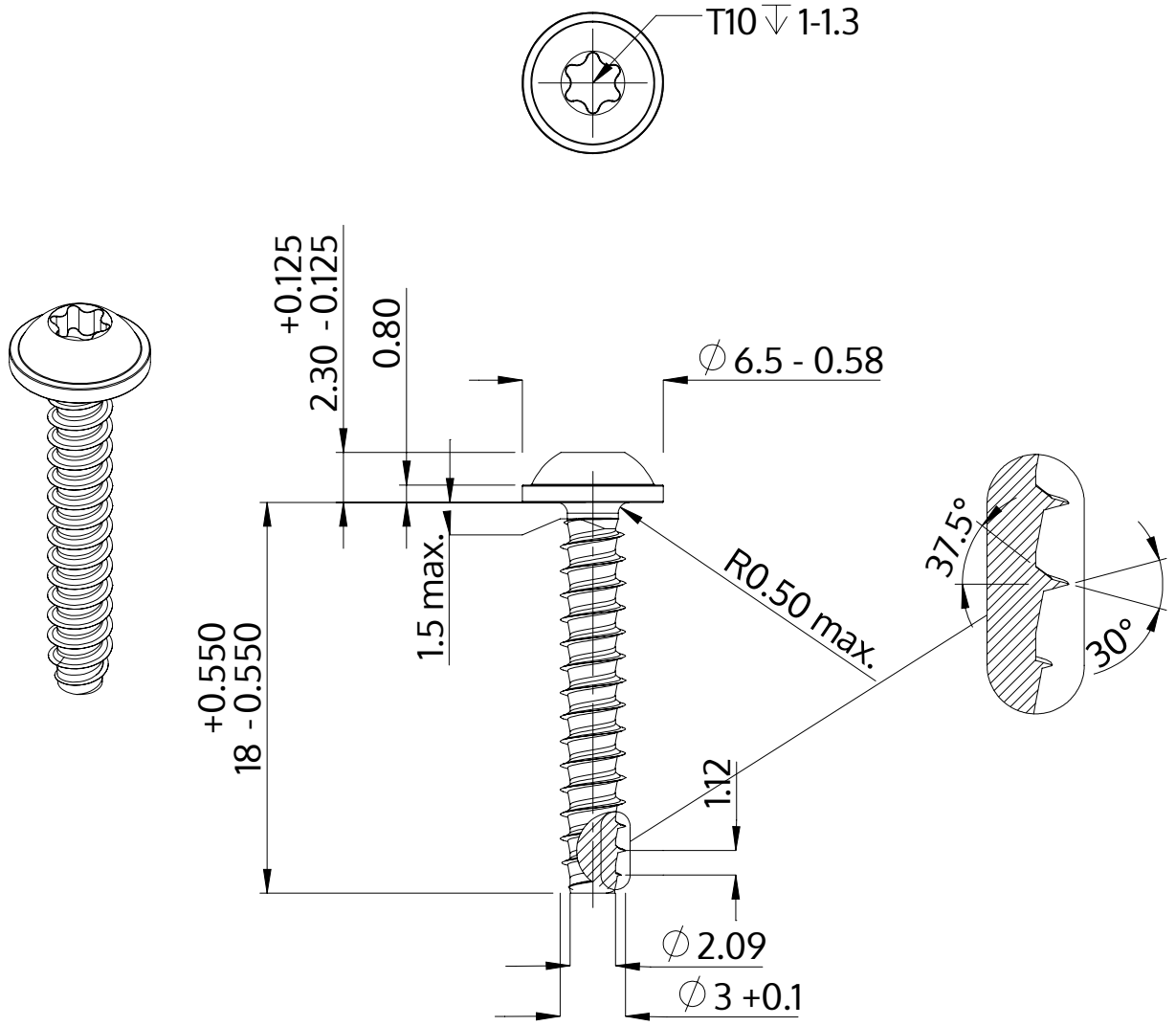

Beskrivning	STP38 3.0x18.0 - T10
Material	stål, härdat
Yta	ZnNi svart-passiviserad/Cr-VI-fri, härdad, förseglad
Vikt	0.931 kg / 1000 styck

SCREWERK	**STP380300180B**	
Metrisk skiss A4	Skala None:1	2024-04