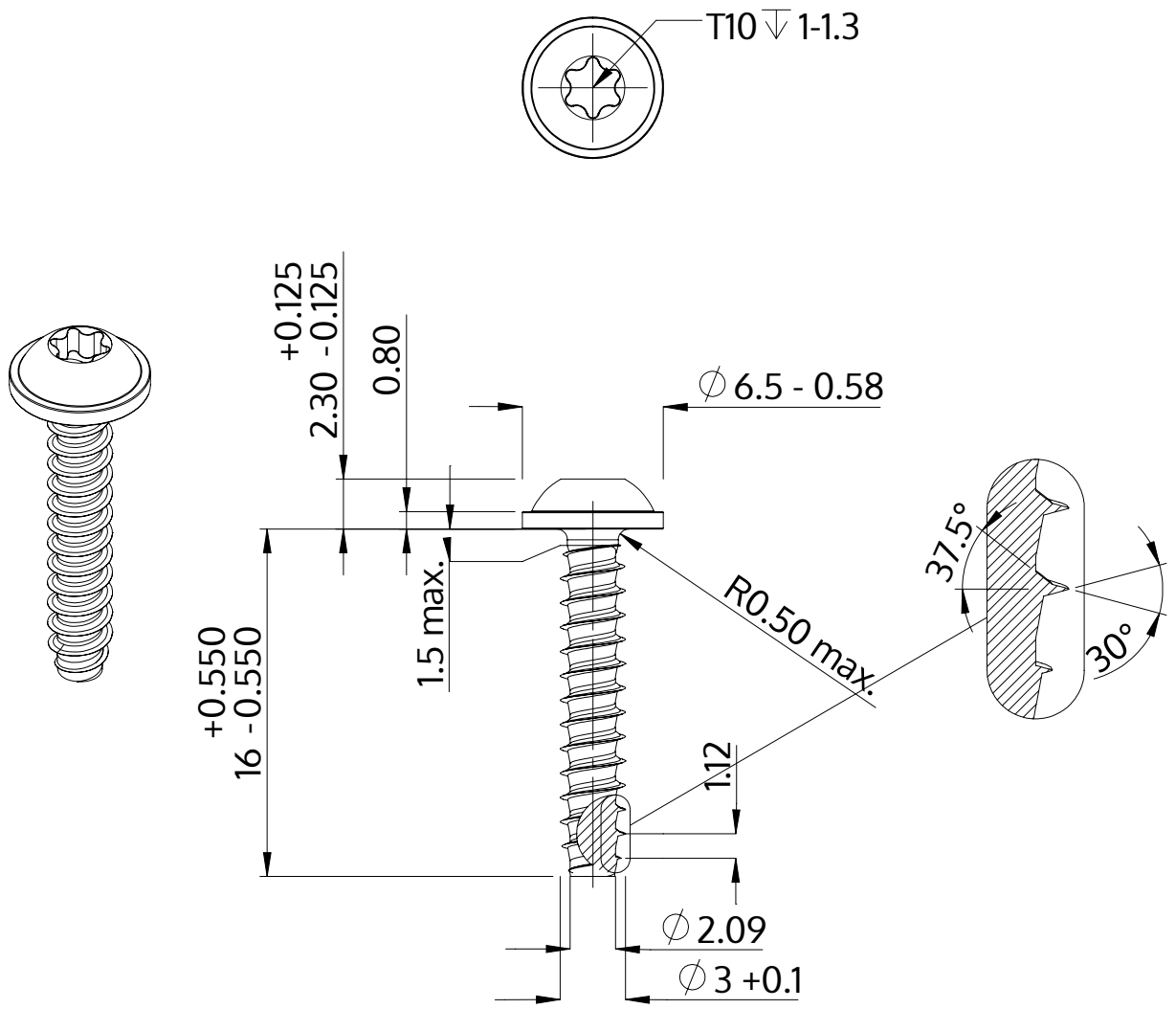

Açıklaması	STP38 3.0x16.0 - T10
Malzeme	Paslanmaz Çelik A2
Kaplama	Parlak, cilalanmış ve pasifleştirilmiştir
Ağırlık	0.863 kg / 1000 Adet

SCREWERK	**STP380300160E**	
Metrik çizim A4	Ölçeklendirme 3:1	2024-10