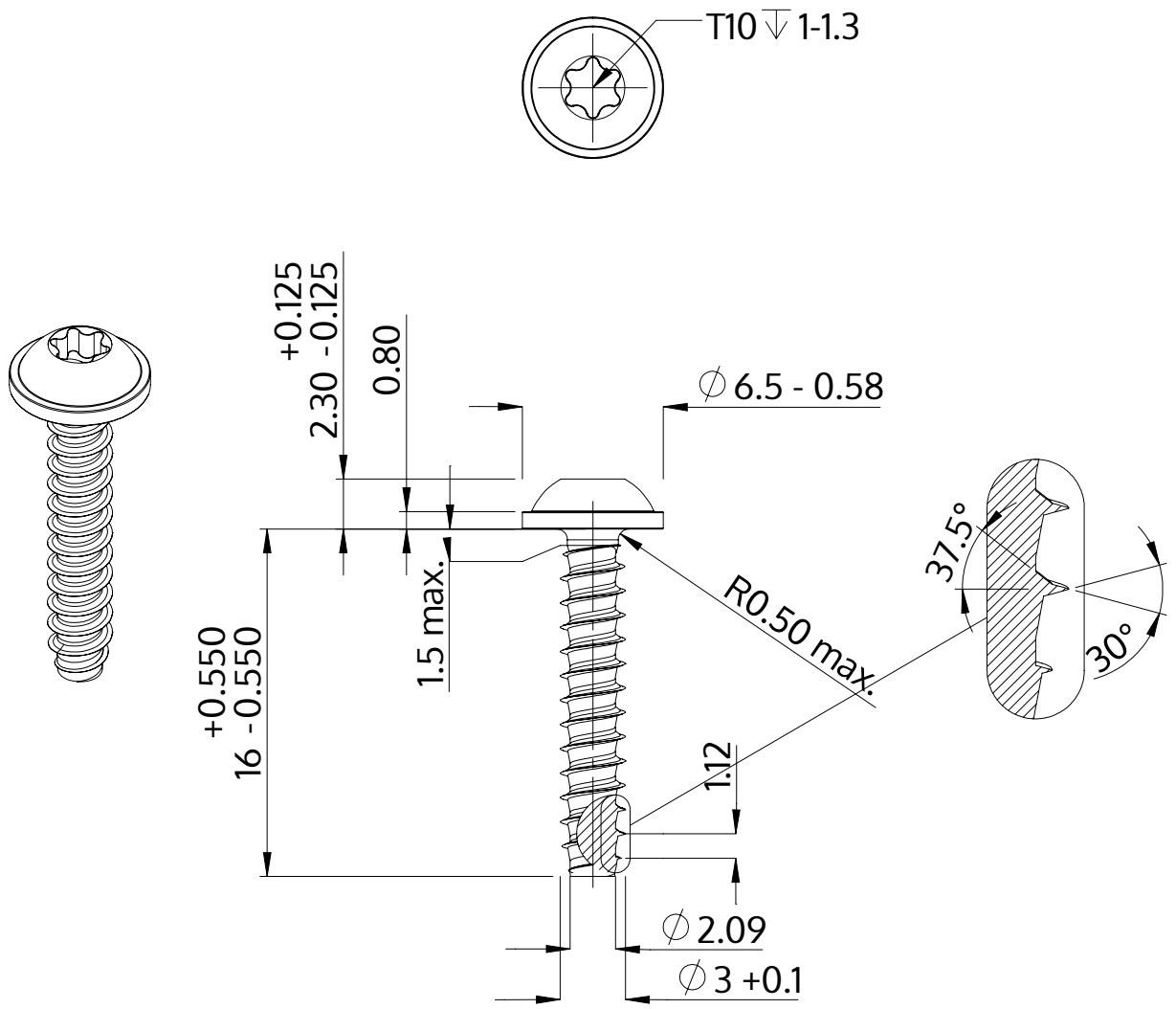

Opis	STP38 3.0x16.0 - T10
Materiał	Stal szlachetna A4
Powierzchnia	Prosta, bejcowana i pasywowana
Waga	0.863 kg / 1000 sztuk

SCREWERK	**STP380300160C**	
Rysunek metryczny A4	Skala 3:1	2024-10