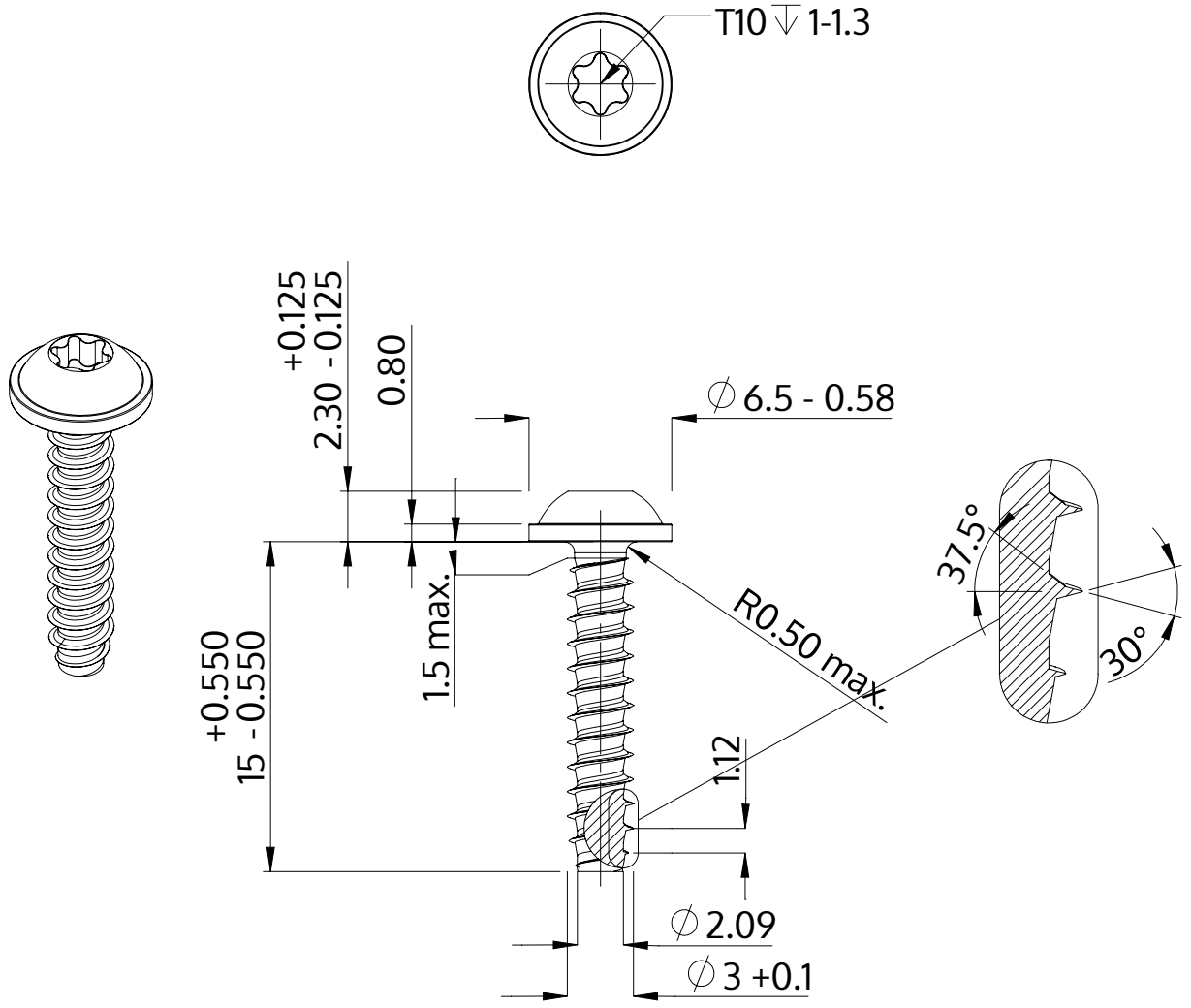

Beskrivning	STP38 3.0x15.0 - T10
Material	rostfritt stål A2
Yta	blank och passiviserad
Vikt	0.829 kg / 1000 styck

SCREWERK	**STP380300150E**	
Metrisk skiss A4	Skala 3:1	2024-10