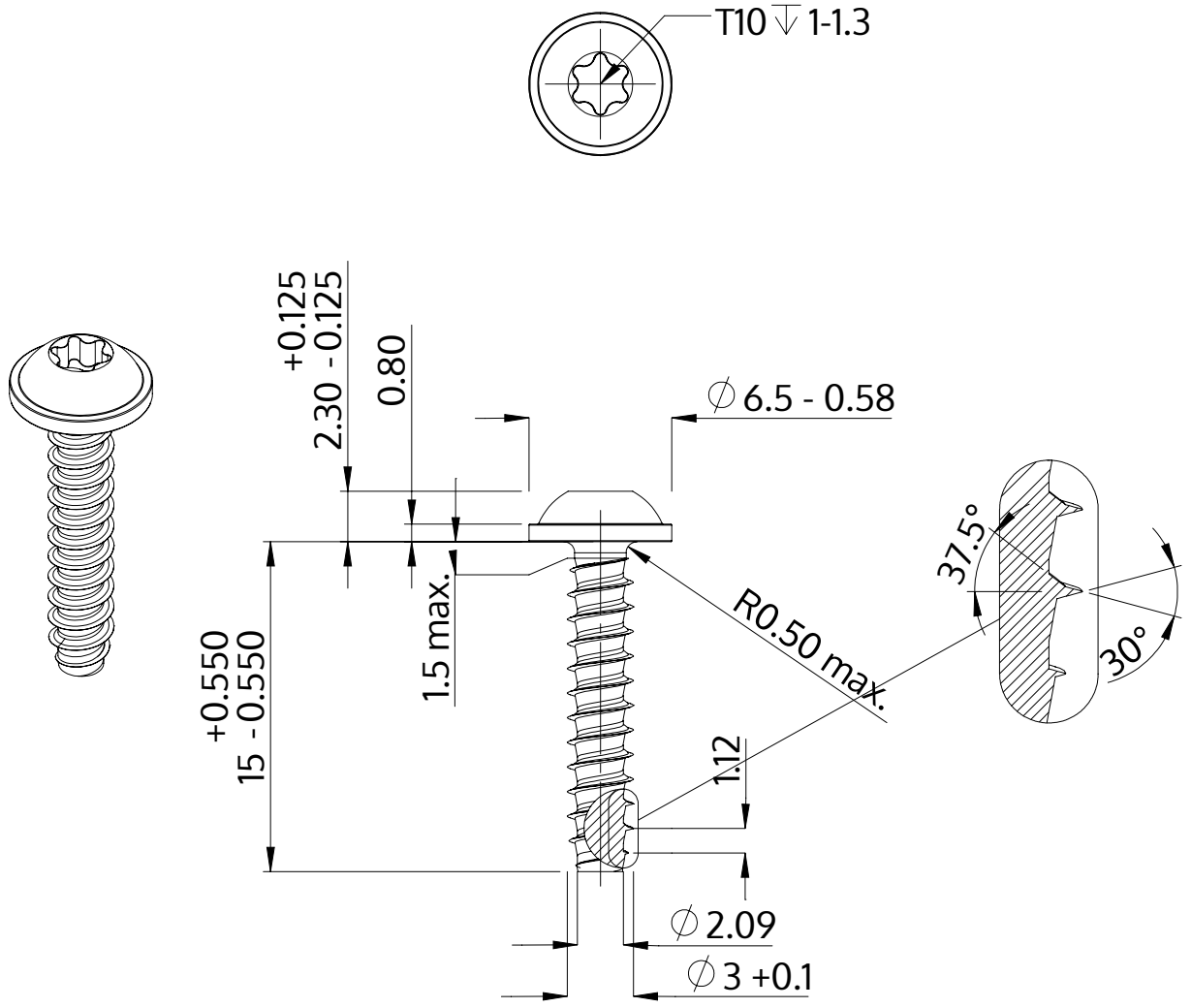

Описание	STP38 3.0x15.0 - T10
Материал	Нержавеющая сталь A2
Поверхность	Светлый отжиг и пассивация
Вес	0.829 kg / 1000 Штука

SCREWERK	**STP380300150E**	
Метрический чертеж A4	Шкала 3:1	2024-10