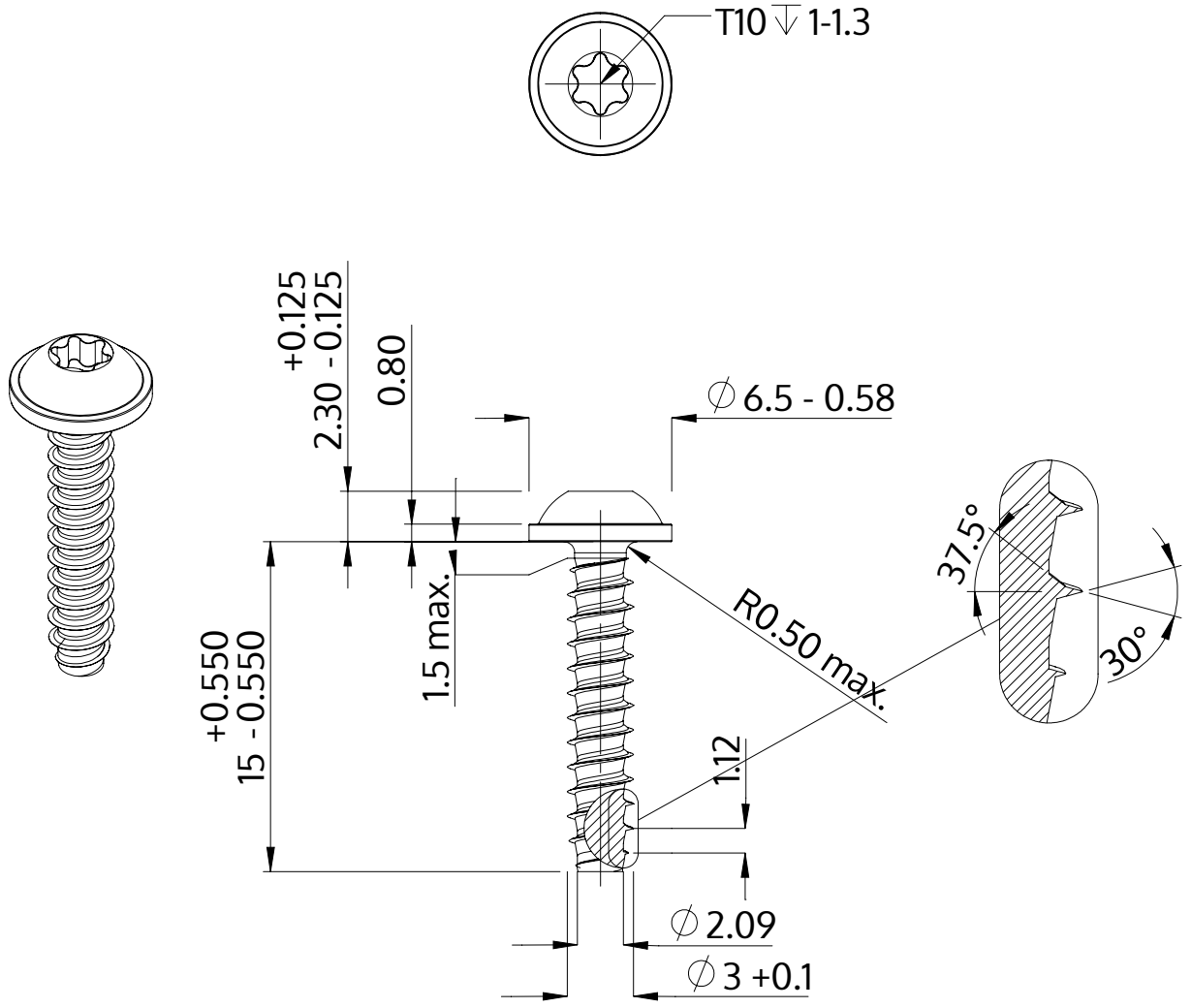

Açıklaması	STP38 3.0x15.0 - T10
Malzeme	Çelik, sertleştirilmiş
Kaplama	ZnNi siyah-pasifleştirilmiştir, temperlenmistir, kaplanmış
Ağırlık	0.829 kg / 1000 Adet

SCREWERK	**STP380300150B**	
Metrik çizim A4	Ölçeklendirme 3:1	2024-10