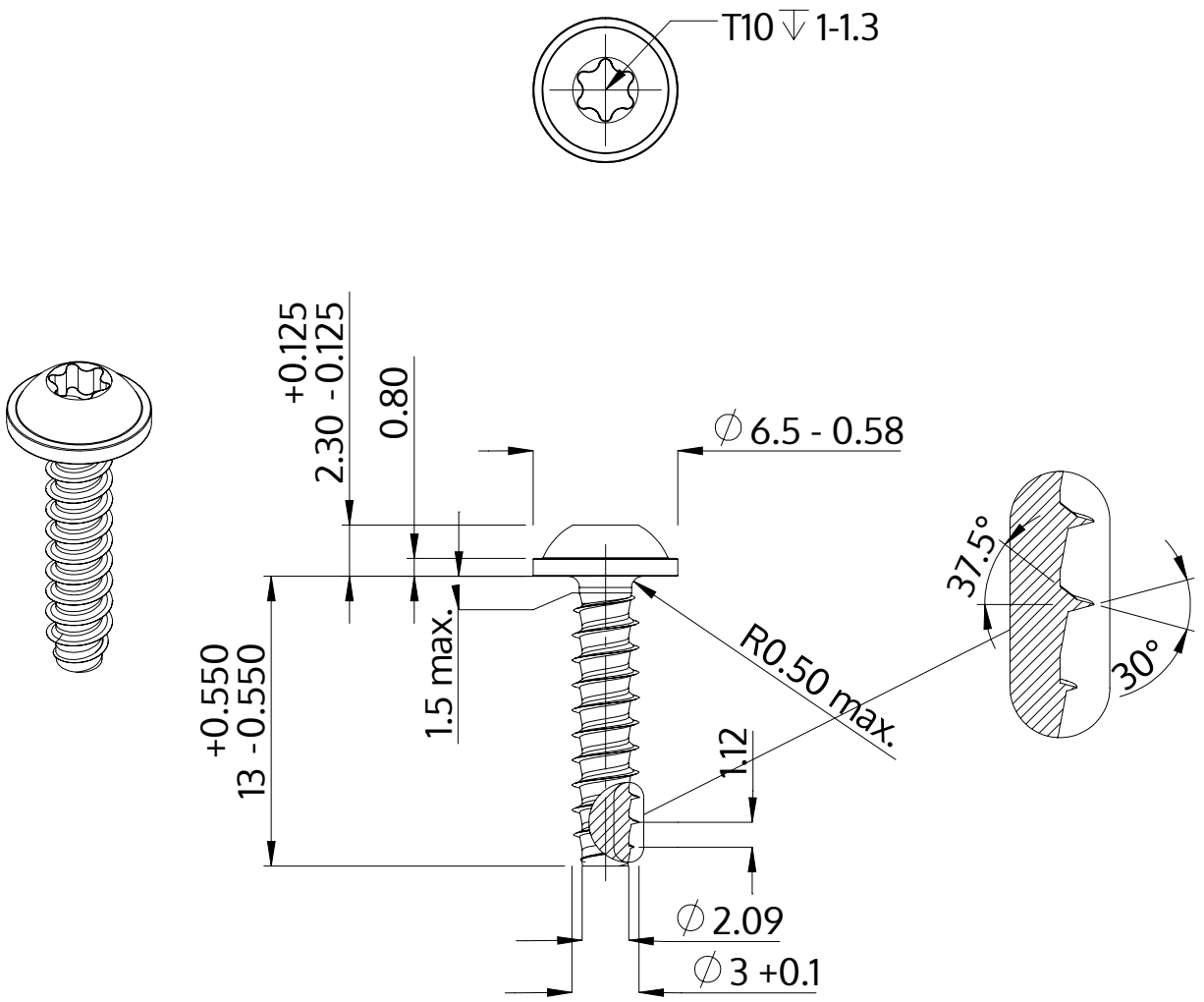


| | |
|---|---|
| Descrizione | STP38 3.0x13.0 - T10 |
| Materiale | acciaio, temprato |
| Superficie | zincato 5-7 micron, ricotto, blu / trasparente passivato |
| Peso | 0.761 kg / 1000 pezzi |

| | | |
|---|---|---|
| SCREWERK | **STP380300130S** | |
| Disegno metrico A4 | Scala 3:1 | 2024-10 |