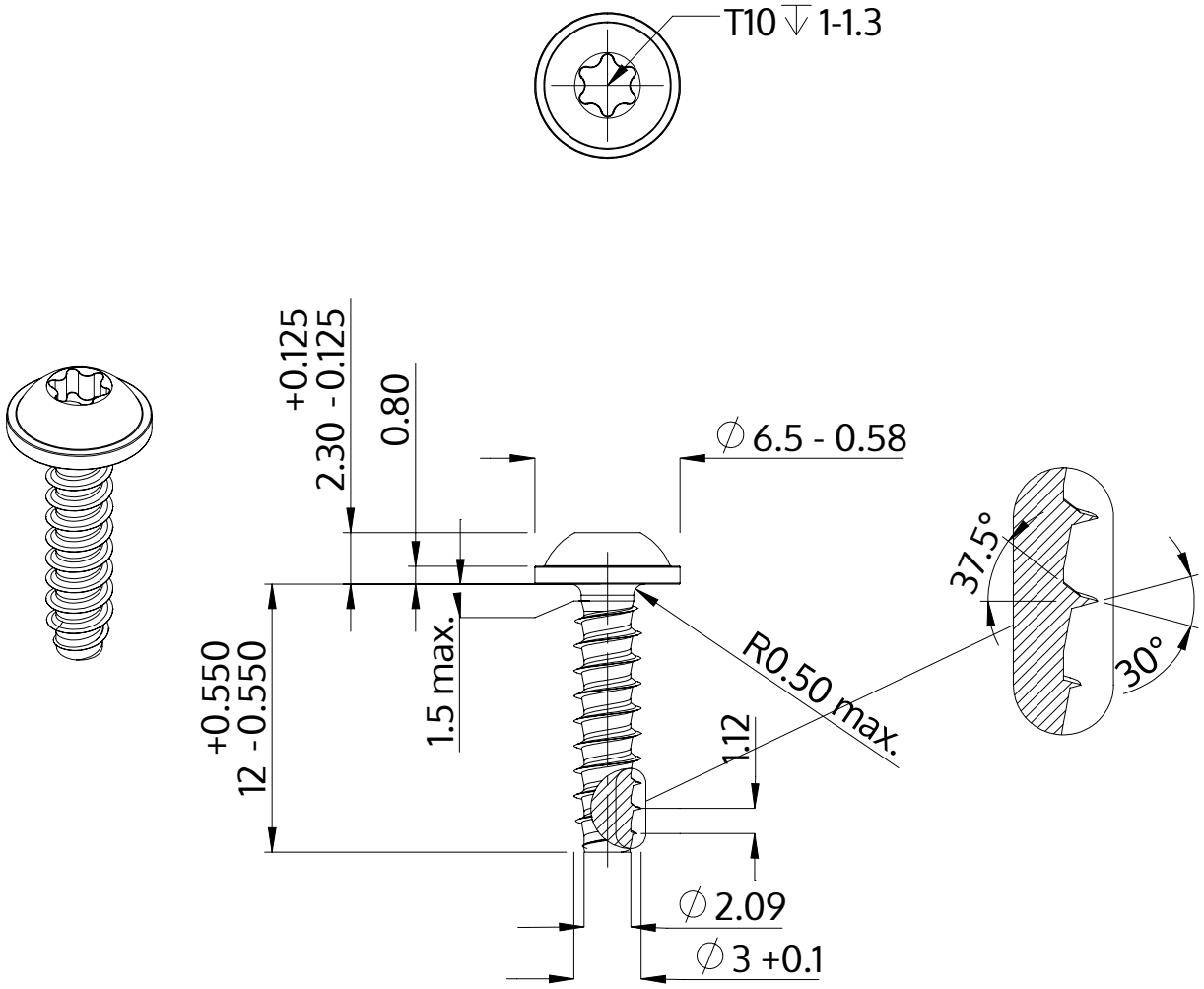

Описание	STP38 3.0x12.0 - T10
Материал	Нержавеющая сталь A2
Поверхность	Светлый отжиг и пассивация
Вес	0.727 kg / 1000 Штука

SCREWERK	**STP380300120E**	
Метрический чертеж A4	Шкала None:1	2024-04