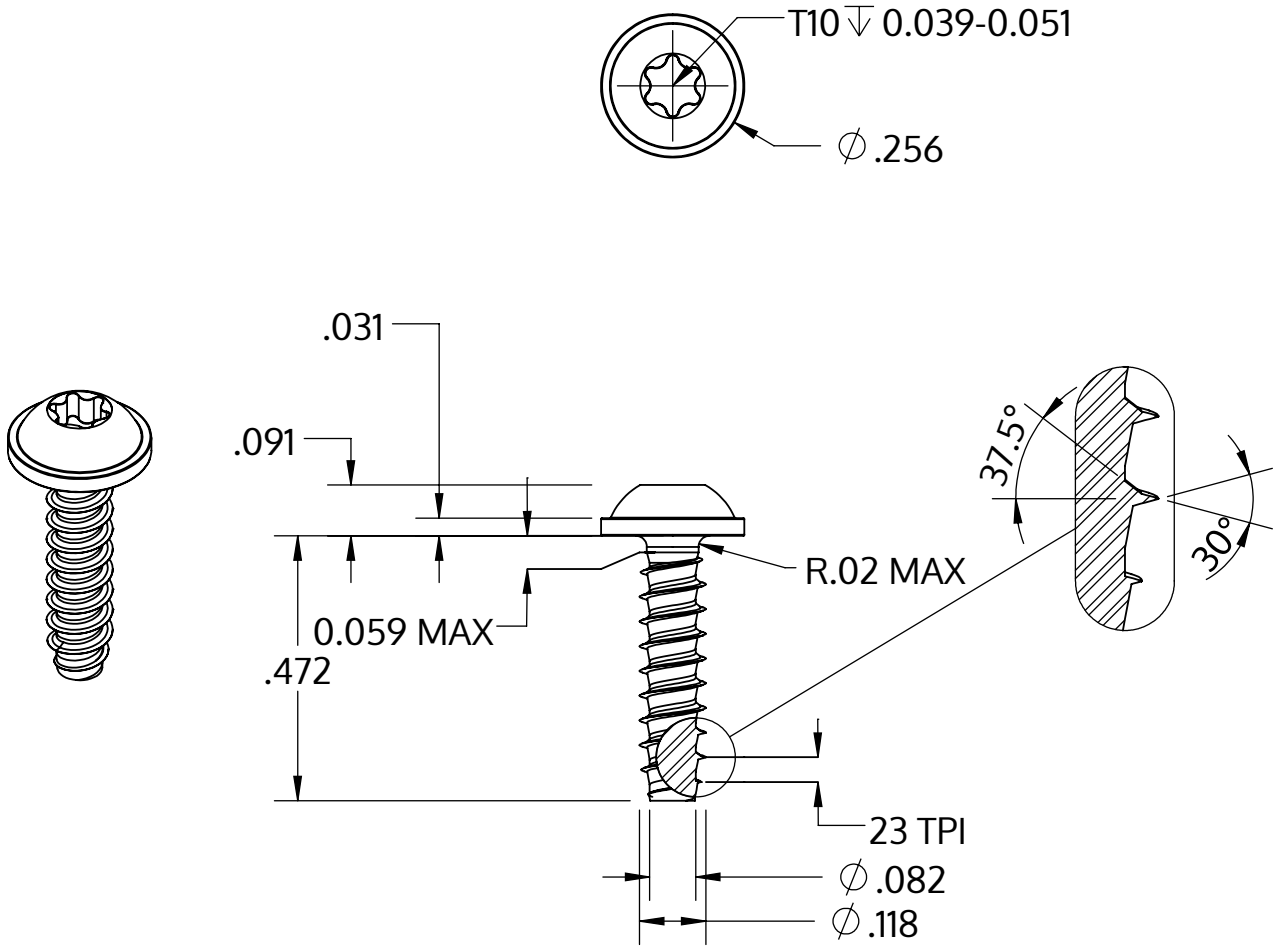

Metric size	M3 x 1.12 mm
US size (converted)	#4-23
	Tolerances [inch]
Length	+/- 0.021
Head diameter	+0 / -0.022
Head height	+/- 0.004
Thread diameter	+0.003 / -0

Beschreibung	STP38 3.0x12.0 - T10
Werkstoff	Edelstahl A4
Oberfläche	blank, gebeizt und passiviert
Gewicht	0.727 kg / 1000 Stück

SCREWERK	**STP380300120C**	
Zoll Zeichnung Größe A	Skalierung 3:1	2024-10