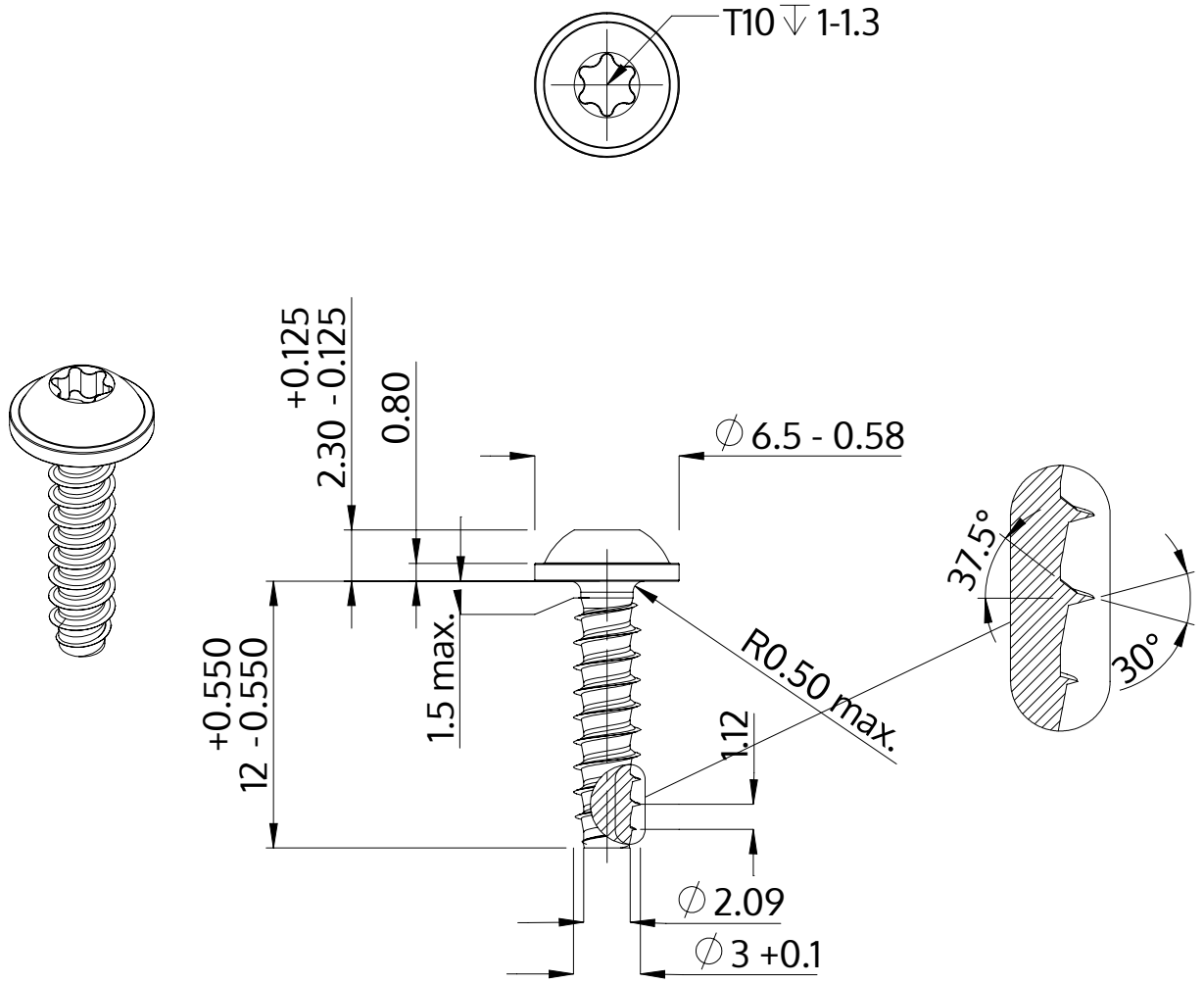

Beschreibung	STP38 3.0x12.0 - T10
Werkstoff	Edelstahl A4
Oberfläche	blank, gebeizt und passiviert
Gewicht	0.727 kg / 1000 Stück

SCREWERK	**STP380300120C**	
Metrische Zeichnung A4	Skalierung 3:1	2024-10