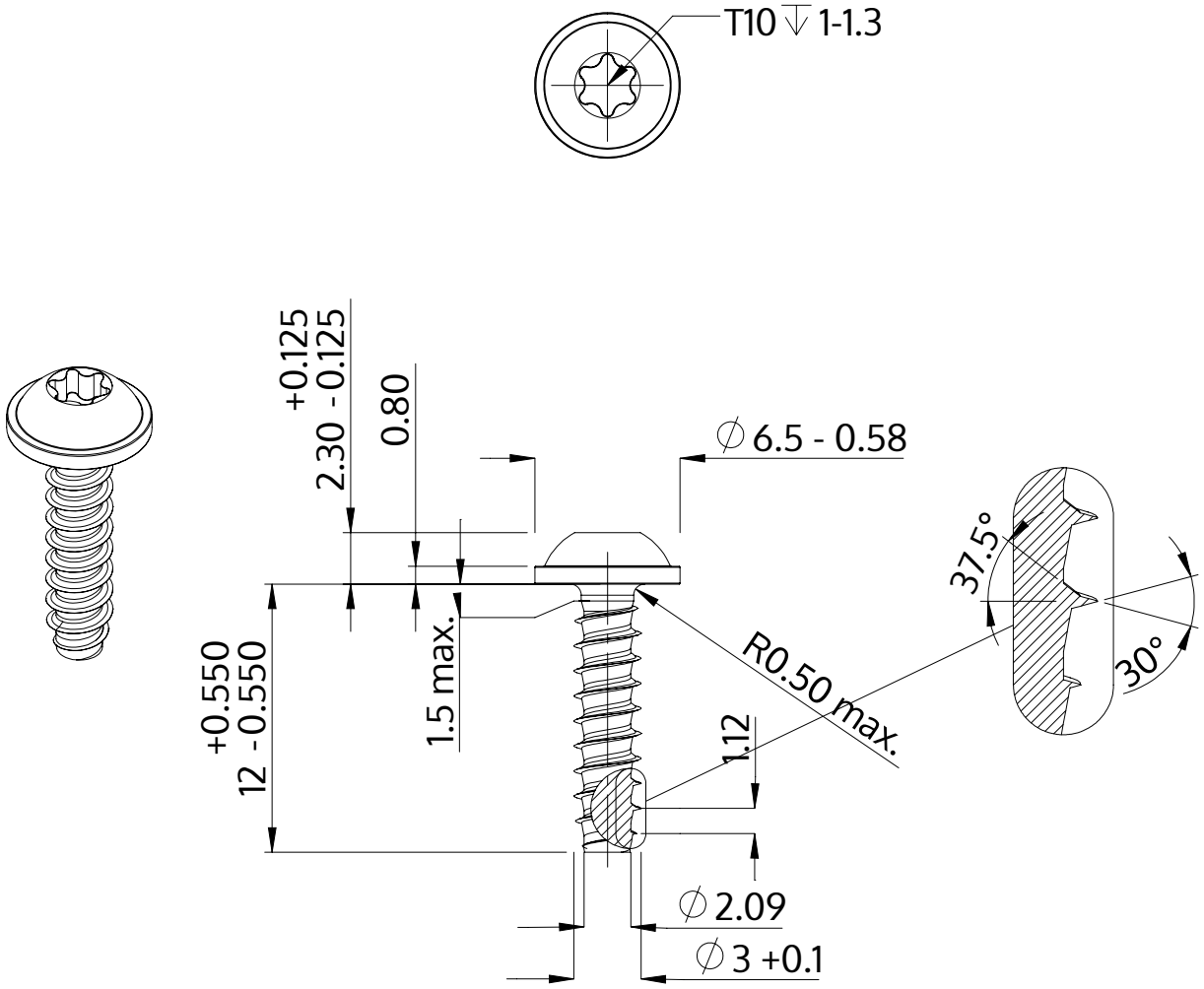

Beschreibung	STP38 3.0x12.0 - T10
Werkstoff	Stahl, vergütet
Oberfläche	ZnNi min. 5µm, schwarz passiviert, getempert, versiegelt
Gewicht	0.727 kg / 1000 Stück

SCREWERK	**STP380300120B**	
Metrische Zeichnung A4	Skalierung 3:1	2024-10