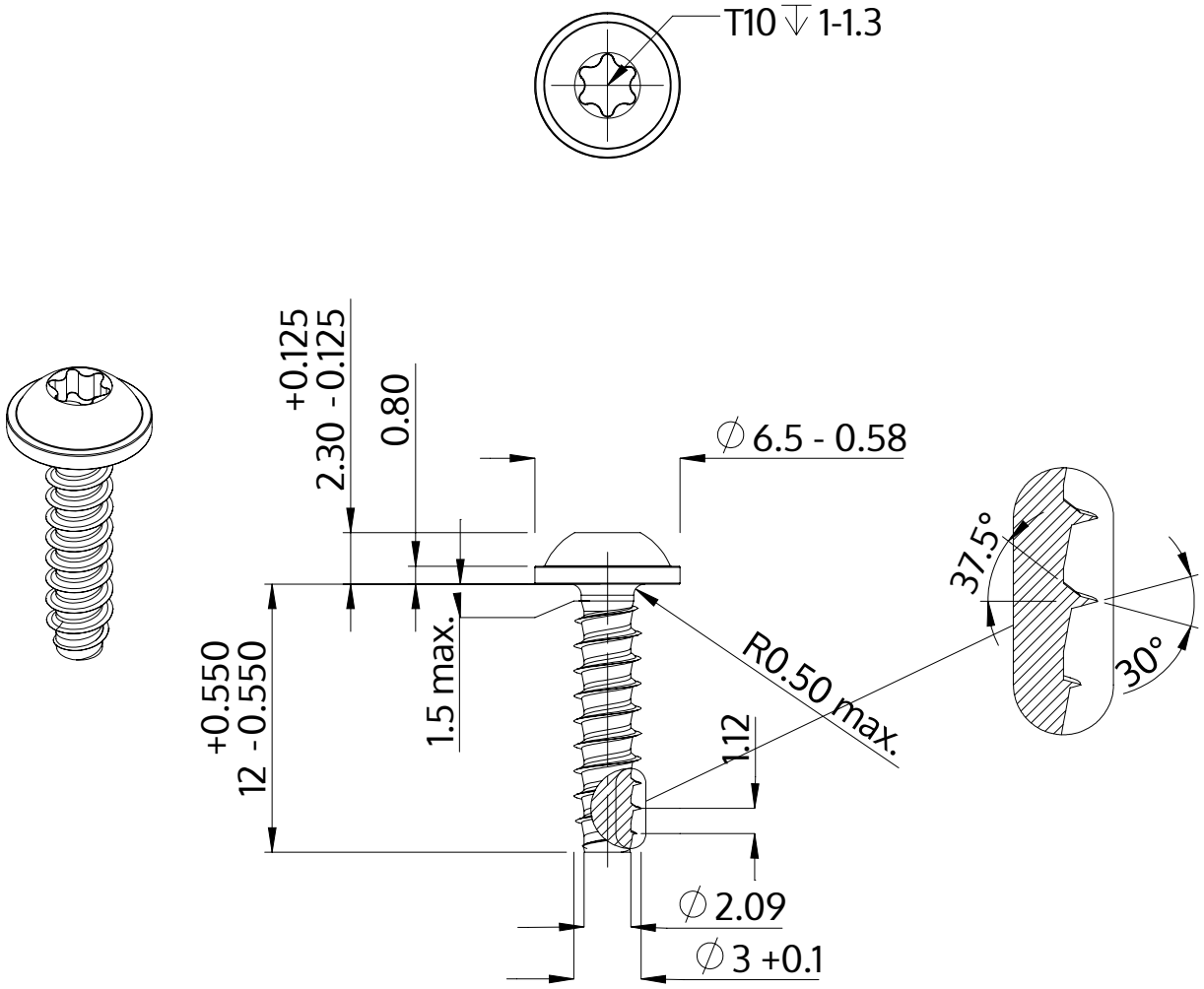

Popis	STP38 3.0x12.0 - T10
Materiál	Temperovaná ocel
Povrch	ZiNi černá-pasivovaná+temperovaná+utěsněná
Hmotnost	0.727 kg / 1000 Kus

SCREWERK	**STP380300120B**	
Metric výkres A4	Měřítko 3:1	2024-10