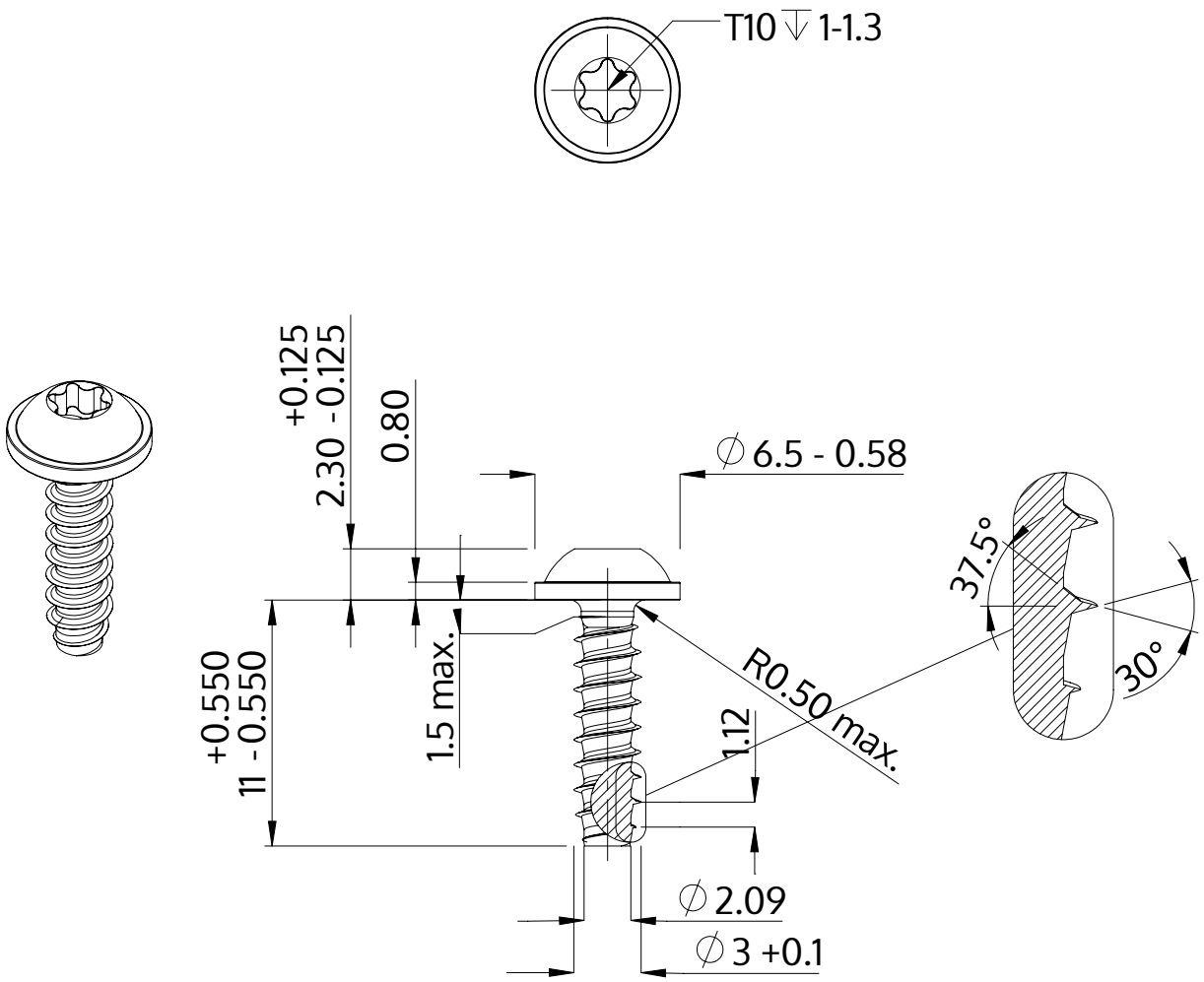

Descripción	STP38 3.0x11.0 - T10
Material	Acero, endurecido
Superficie	galvanizado 5-7 micras, recocido, azul / pasivado transparente
Peso	0.693 kg / 1000 Piezas

SCREWERK	**STP380300110S**	
Diseño métrico	Escalada 3:1	2024-10