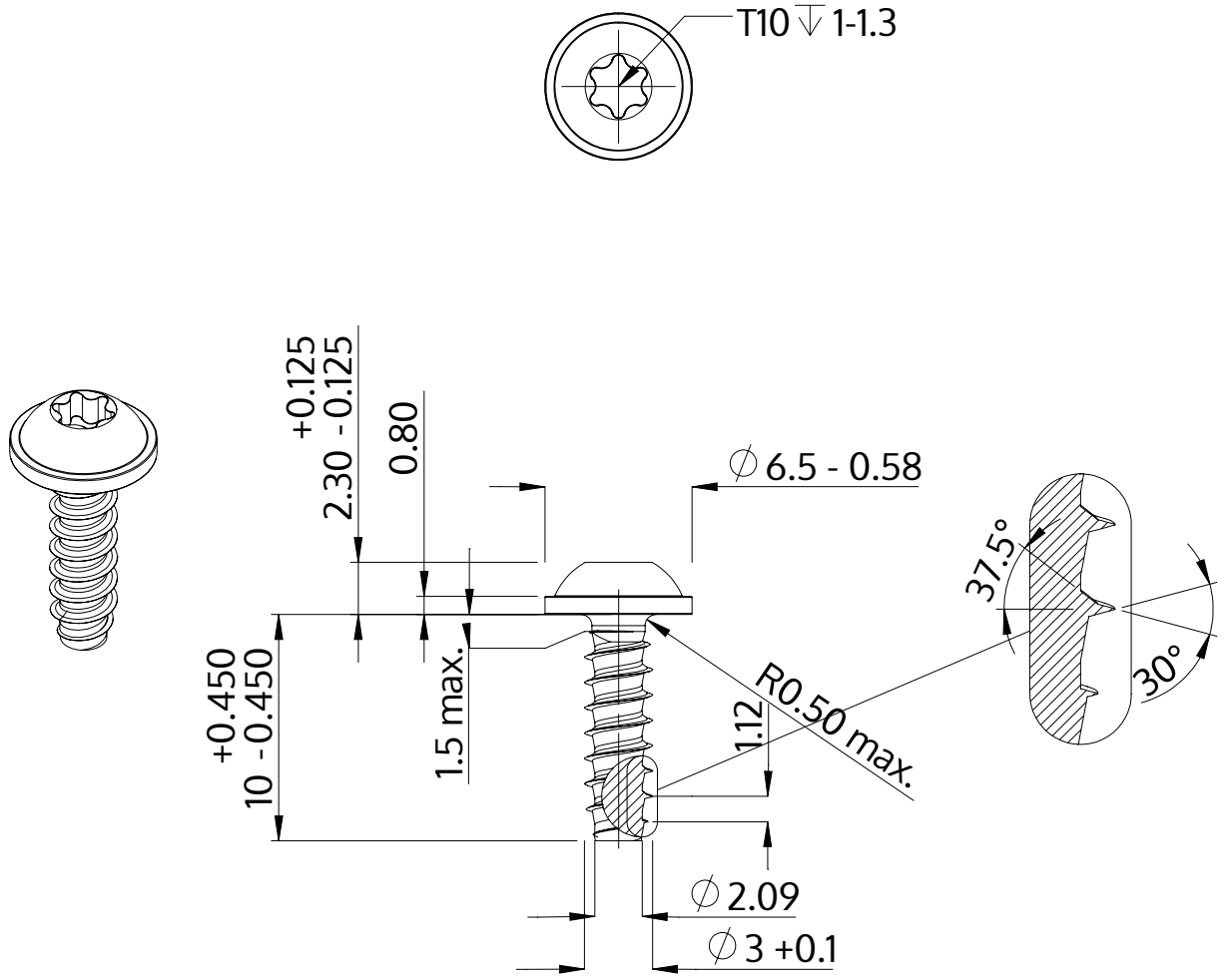

Popis	STP38 3.0x10.0 - T10
Materiál	Temperovaná ocel
Povrch	Pozinkovaná 5-7 µm, temperovaná, modrá, pasivovaná průhledně
Hmotnost	0.659 kg / 1000 Kus

SCREWERK	**STP380300100S**	
Metric výkres A4	Měřítko 3:1	2024-10