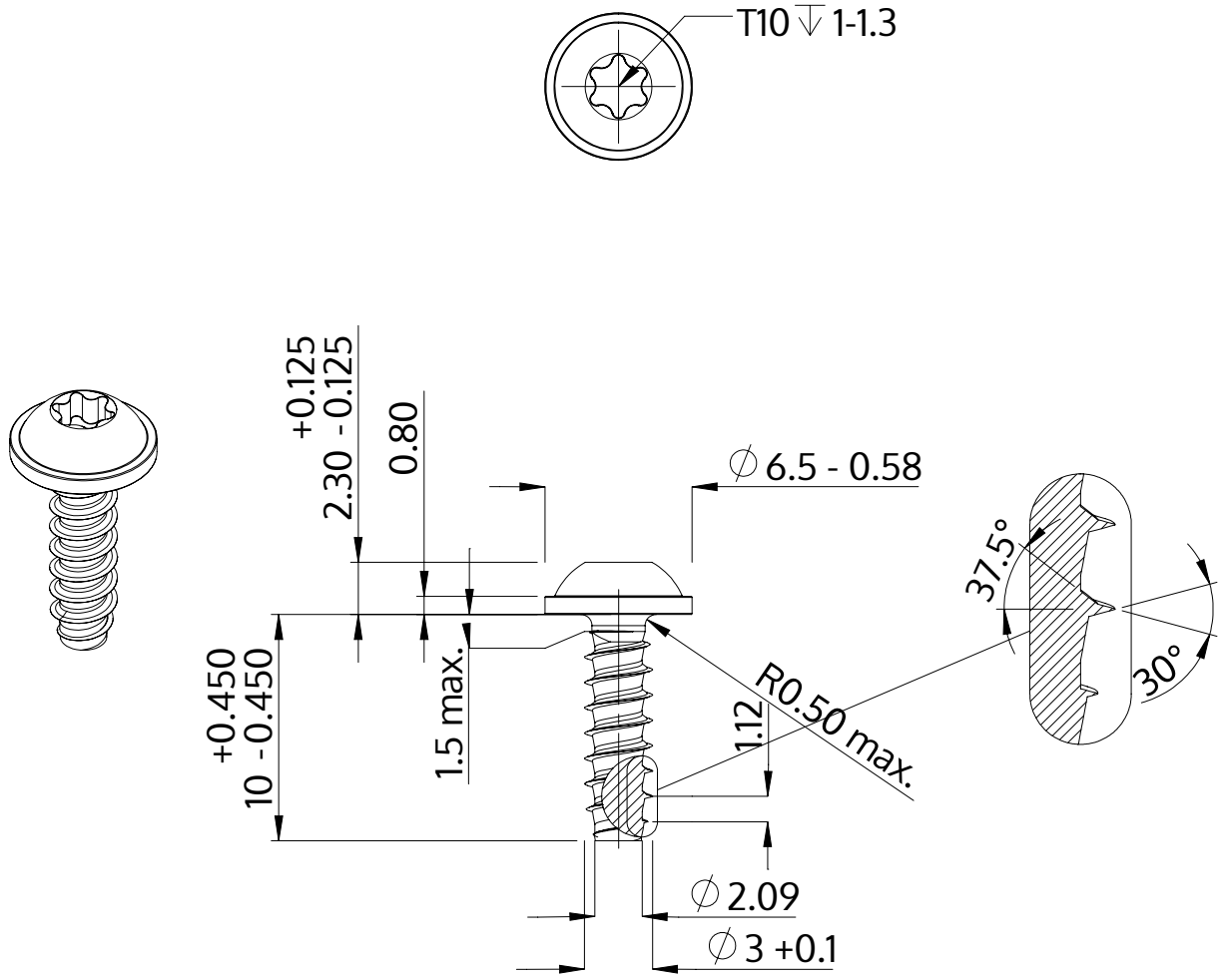

Açıklaması	STP38 3.0x10.0 - T10
Malzeme	Paslanmaz Çelik A4
Kaplama	Parlak, cilalanmış ve pasifleştirilmiştir
Ağırlık	0.659 kg / 1000 Adet

SCREWERK	**STP380300100C**	
Metrik çizim A4	Ölçeklendirme 3:1	2024-10