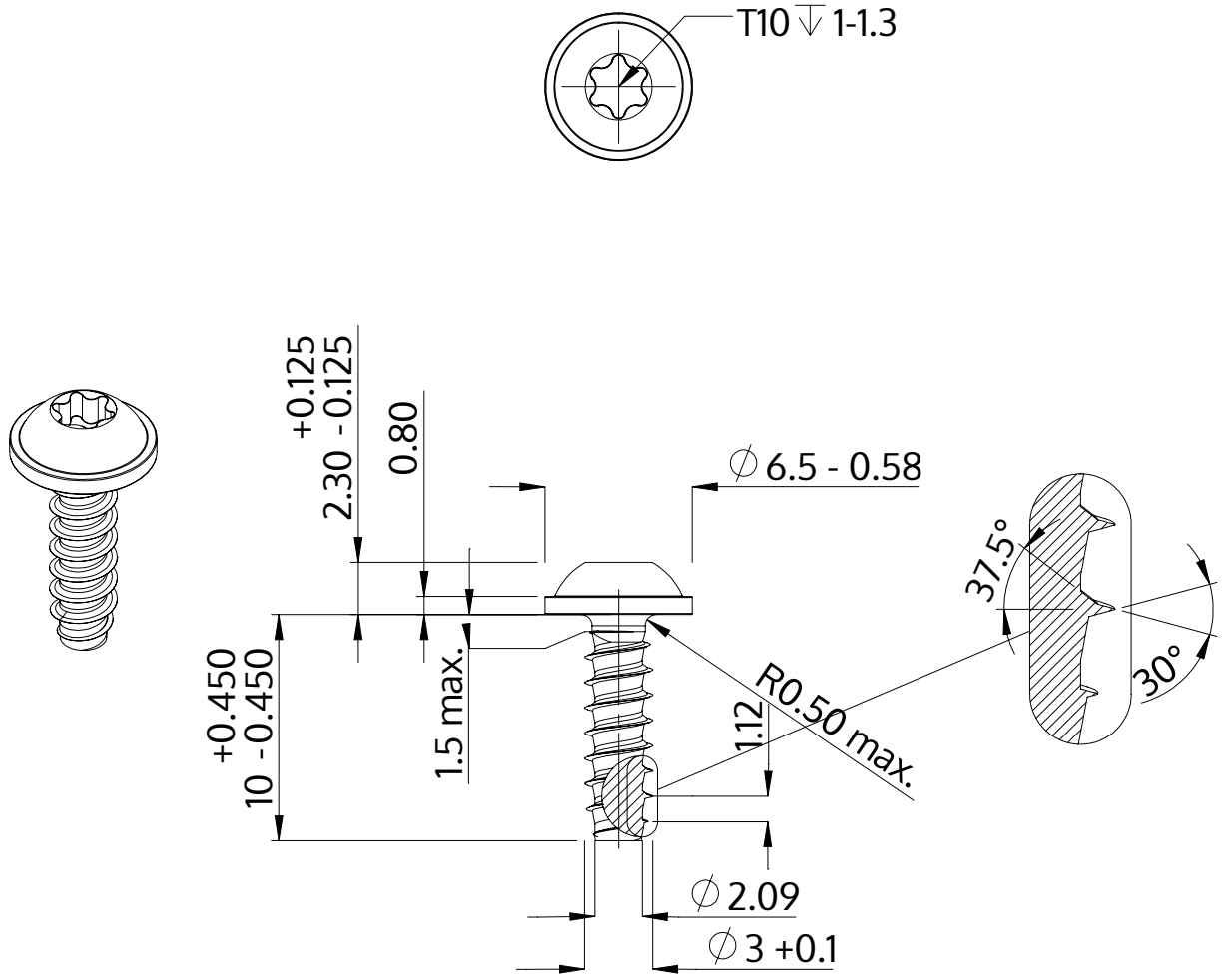

Popis	STP38 3.0x10.0 - T10
Materiál	Nerezová ocel A4
Povrch	holá, mořená a pásová ocel
Hmotnost	0.659 kg / 1000 Kus

SCREWERK	**STP380300100C**	
Metric výkres A4	Měřítko 3:1	2024-10