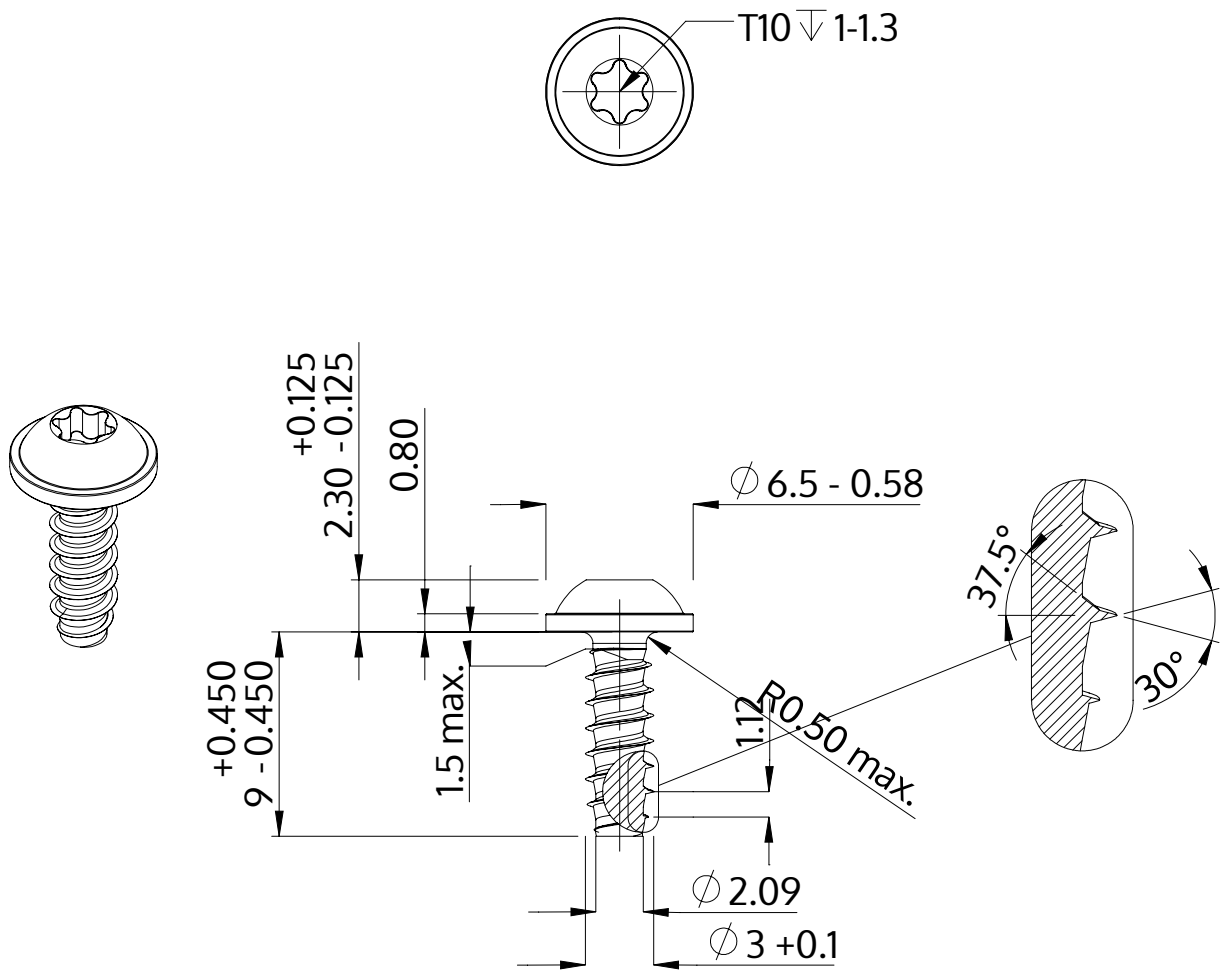

Beskrivelse	STP38 3.0x9.0 - T10
Materiale	Ædelstål A2
Overflade	blank, bejdset og passiveret
Vægt	0.625 kg / 1000 stykke

SCREWERK	**STP380300090E**	
Metrisk tegning A4	Skalering 3:1	2024-10