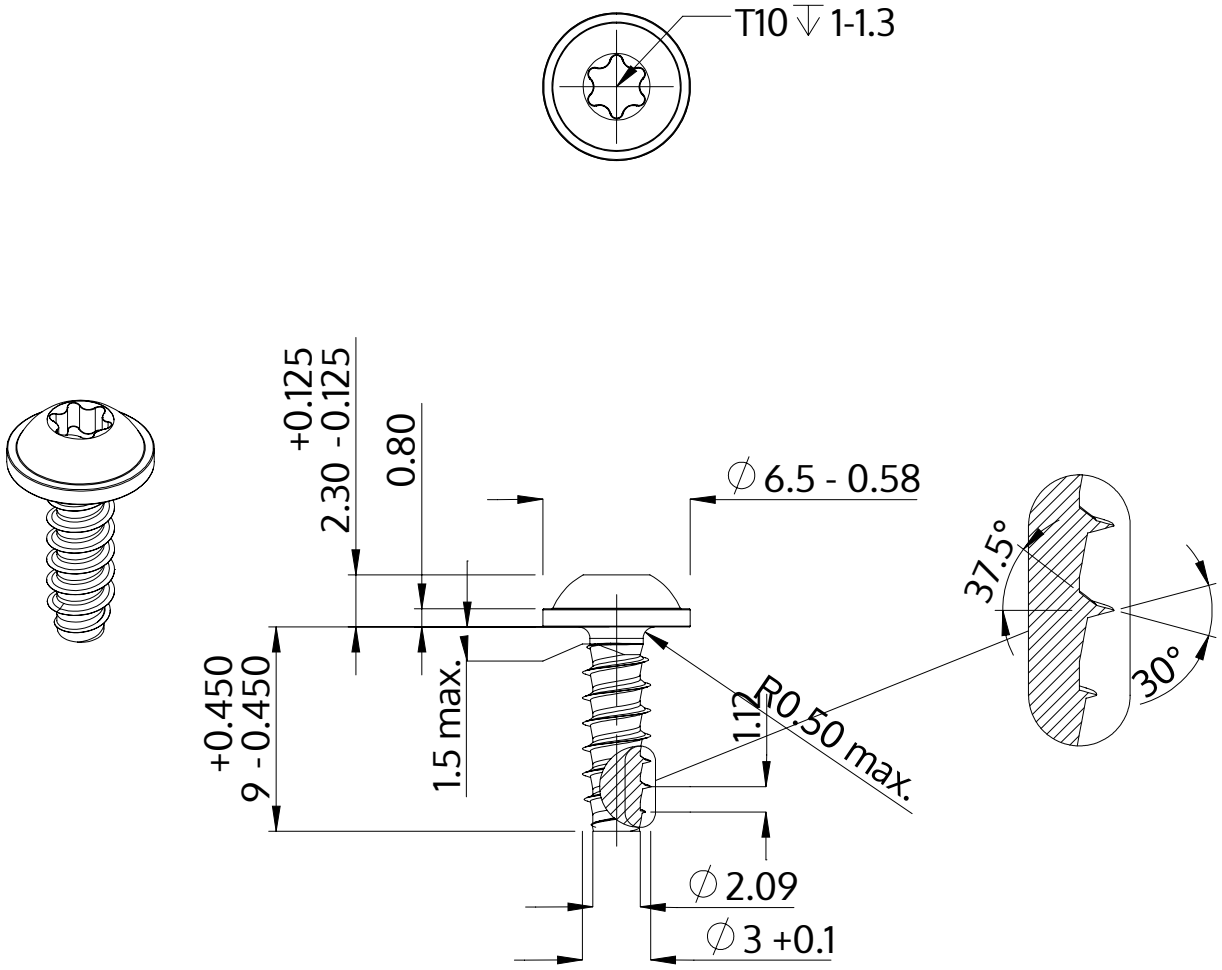

Description	STP38 3.0x9.0 - T10
Matière	Acier,trempé et revenu
Surface	Zinc Nickel passivé noir, trempée, scéllée
Poids	0.625 kg / 1000 Unité

SCREWERK	**STP380300090B**	
Dessin métrique A4	Redimensionner 3:1	2024-10