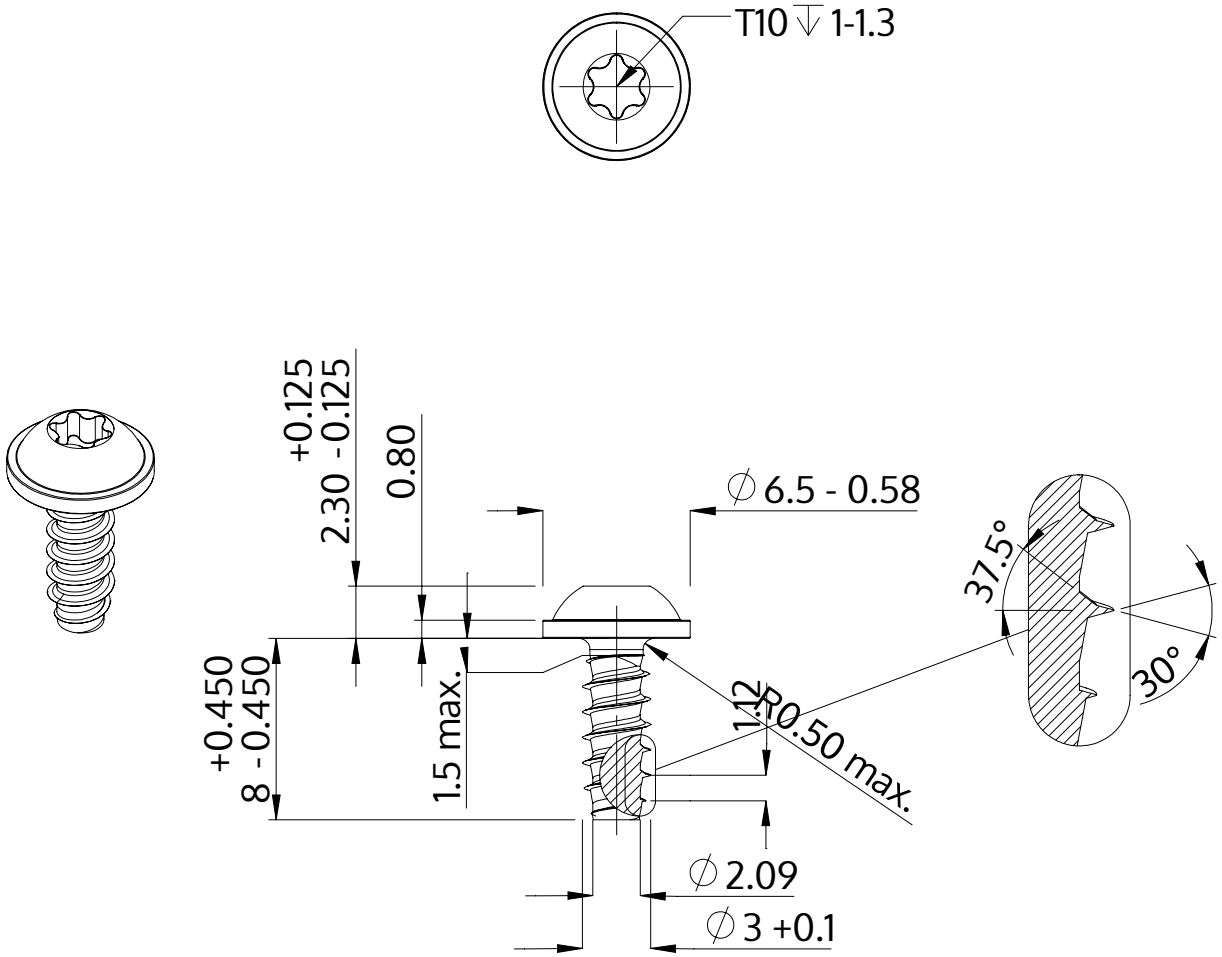

Descriere	STP38 3.0x8.0 - T10
Material	oţel inoxidabil A4
Exterior	neacoperit, murat și pasivat
Greutate	0.591 kg / 1000 unități

SCREWERK	**STP380300080C**	
Desen metric A4	Scalarea 3:1	2024-10