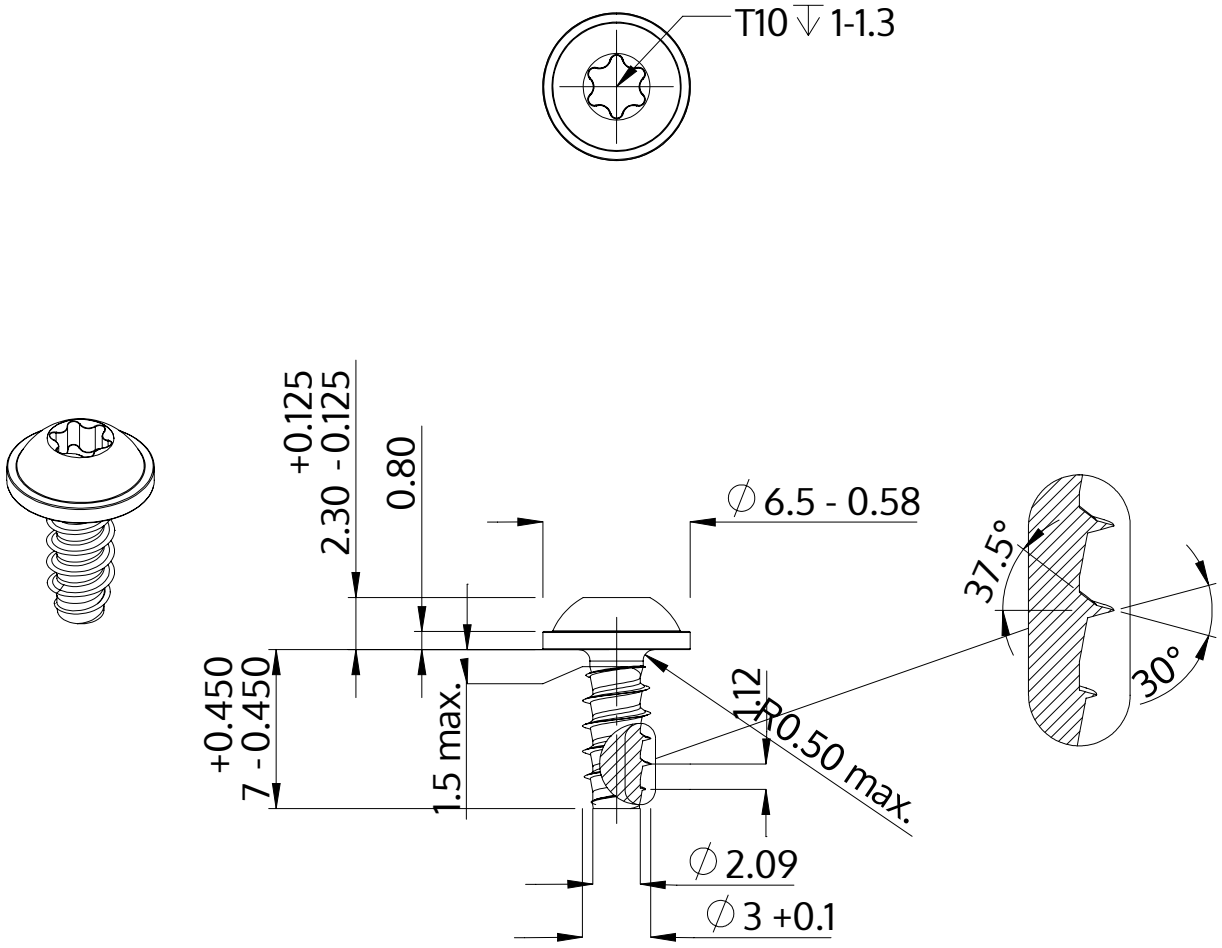

Descrição	STP38 3.0x7.0 - T10
Material	inox A4
Superfície	Decapado e passivado
Peso	0.557 kg / 1000 peças

SCREWERK	**STP380300070C**	
Desenho Métrico A4	Escala 3:1	2024-10