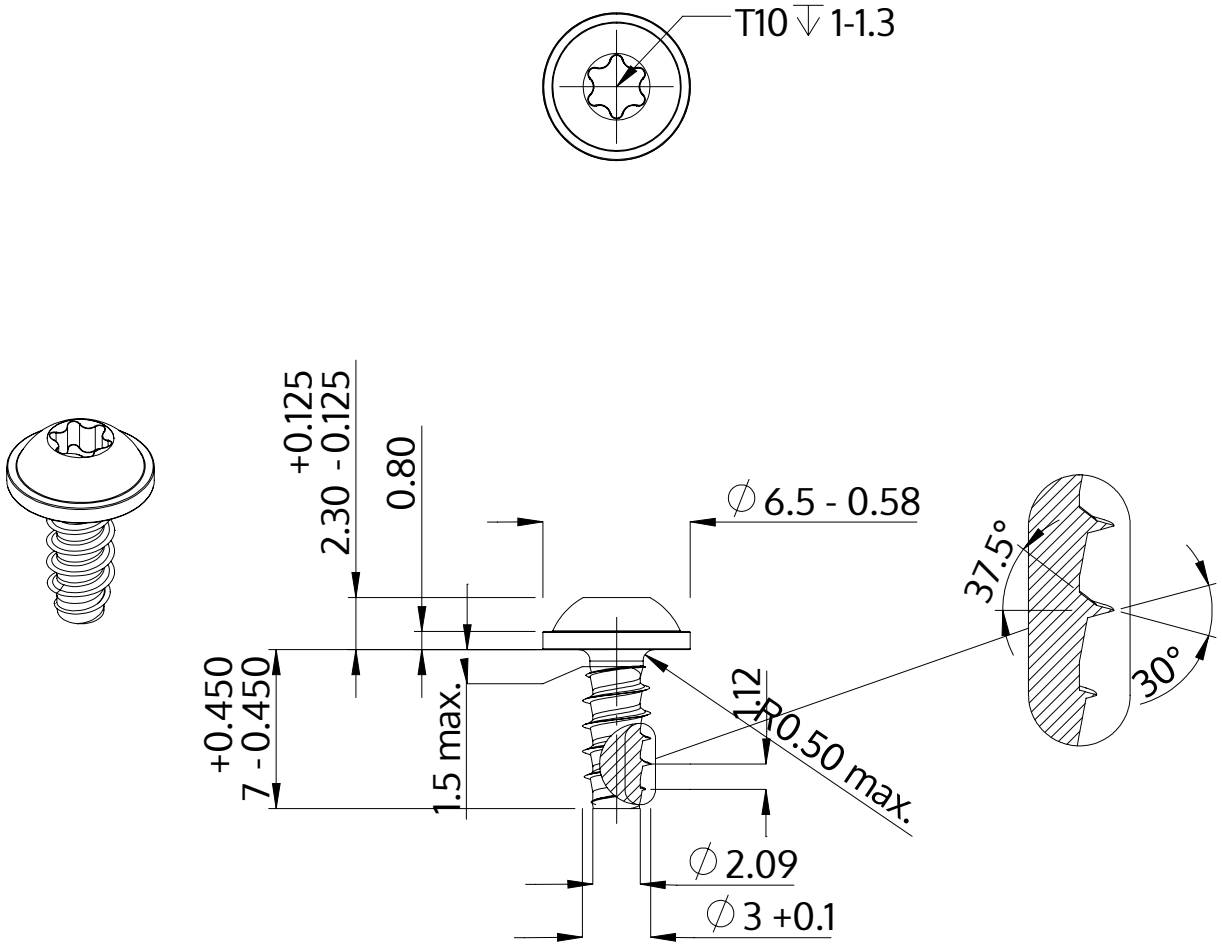

Описание	STP38 3.0x7.0 - T10
Материал	сталь, упрочненная
Поверхность	ZnNi, черная пассивировка+отжиг+масло
Вес	0.557 kg / 1000 Штука

SCREWERK	**STP380300070B**	
Метрический чертеж A4	Шкала 3:1	2024-05