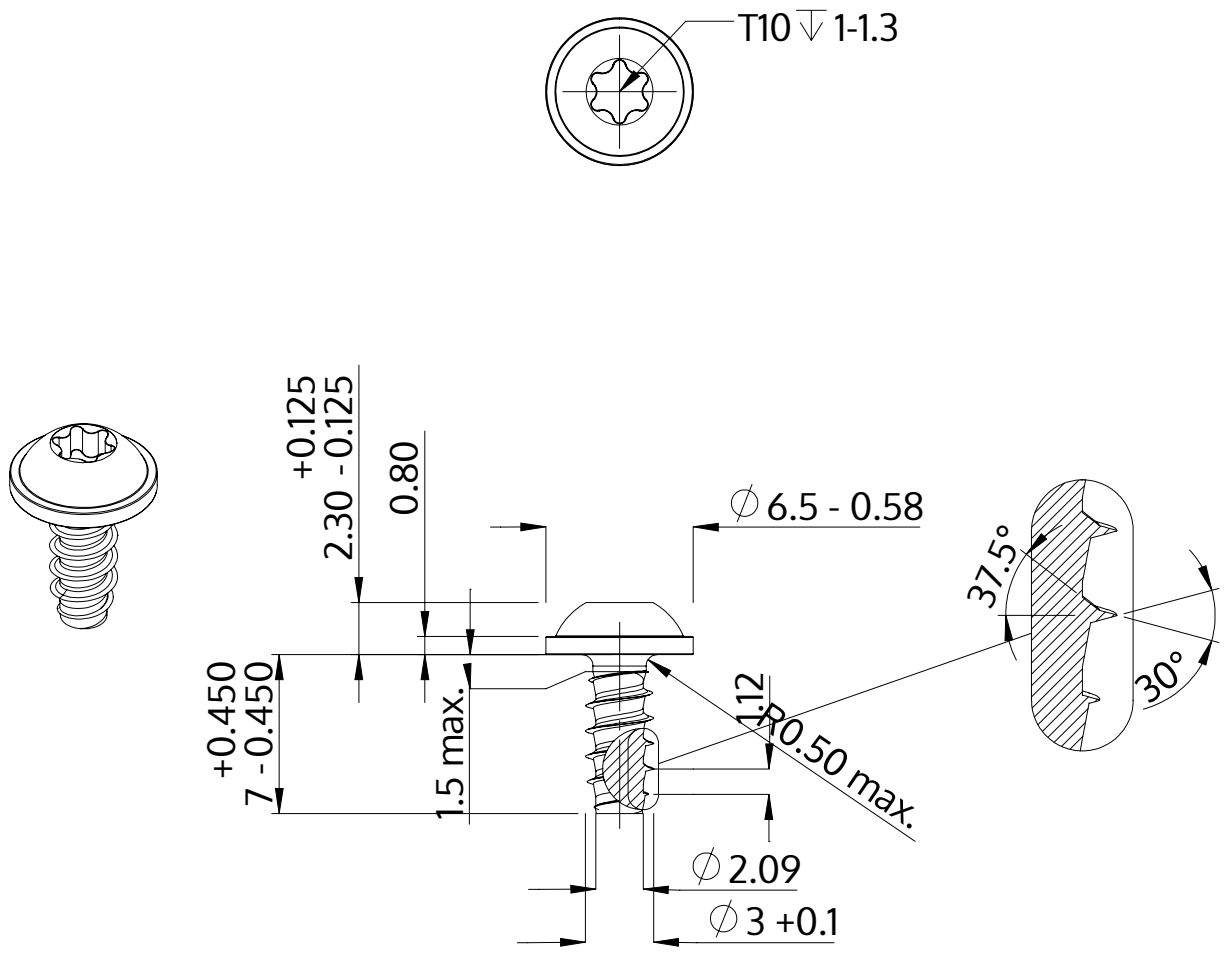

Popis	STP38 3.0x7.0 - T10
Materiál	Temperovaná ocel
Povrch	ZiNi černá-pasivovaná+temperovaná+utěsněná
Hmotnost	0.557 kg / 1000 Kus

SCREWERK	**STP380300070B**	
Metric výkres A4	Měřítko 3:1	2024-10