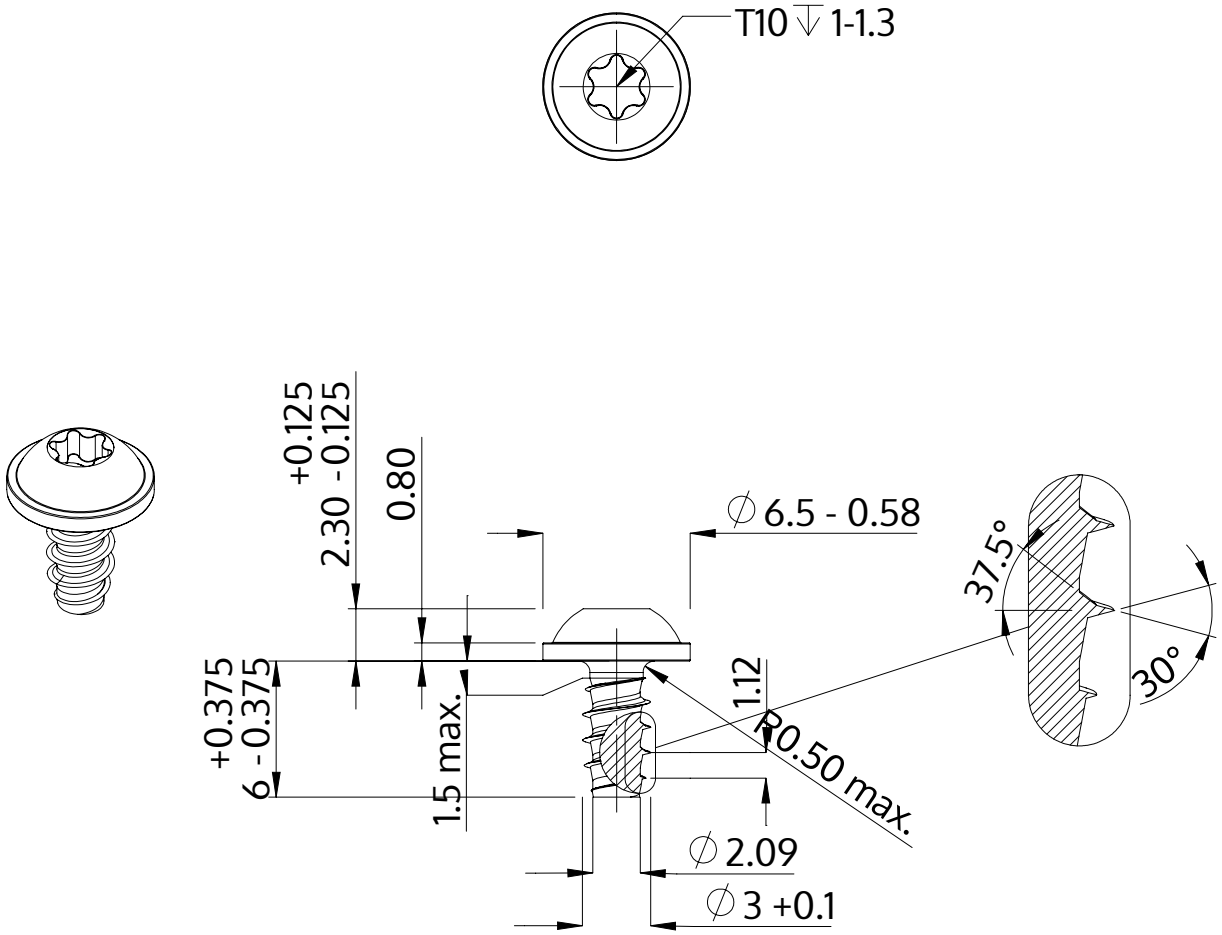

Описание	STP38 3.0x6.0 - T10
Материал	сталь, упрочненная
Поверхность	Оцинковка 5-7µm, термообработка,синий / прозрачный пассивация
Вес	0.523 kg / 1000 Штука

SCREWERK	**STP380300060S**	
Метрический чертеж A4	Шкала 3:1	2024-05