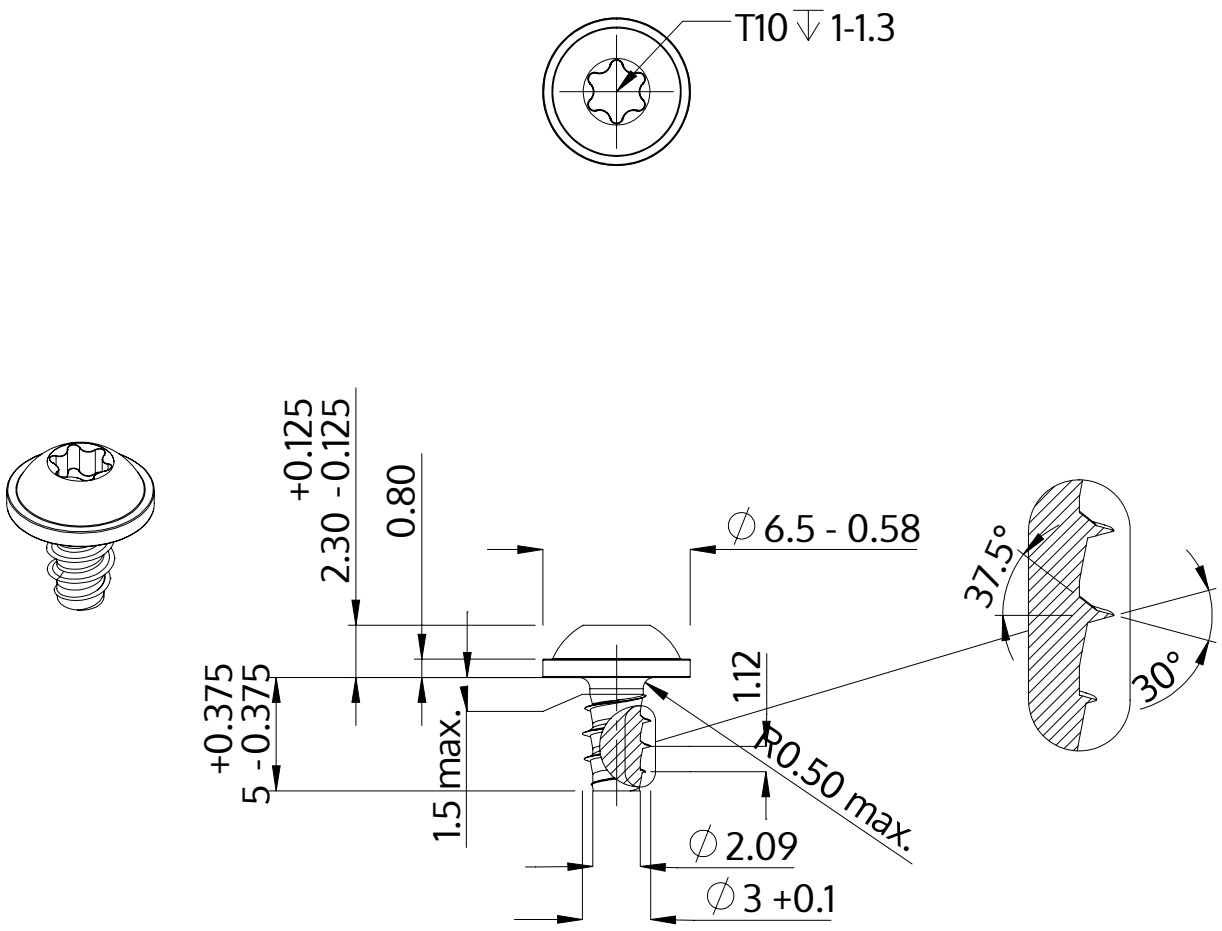

Beskrivning	STP38 3.0x5.0 - T10
Material	stål, härdat
Yta	förzinkad 5-7 µm, härdad, blå/transparent passiviserad
Vikt	0.489 kg / 1000 styck

SCREWERK	**STP380300050S**	
Metrisk skiss A4	Skala 3:1	2024-10