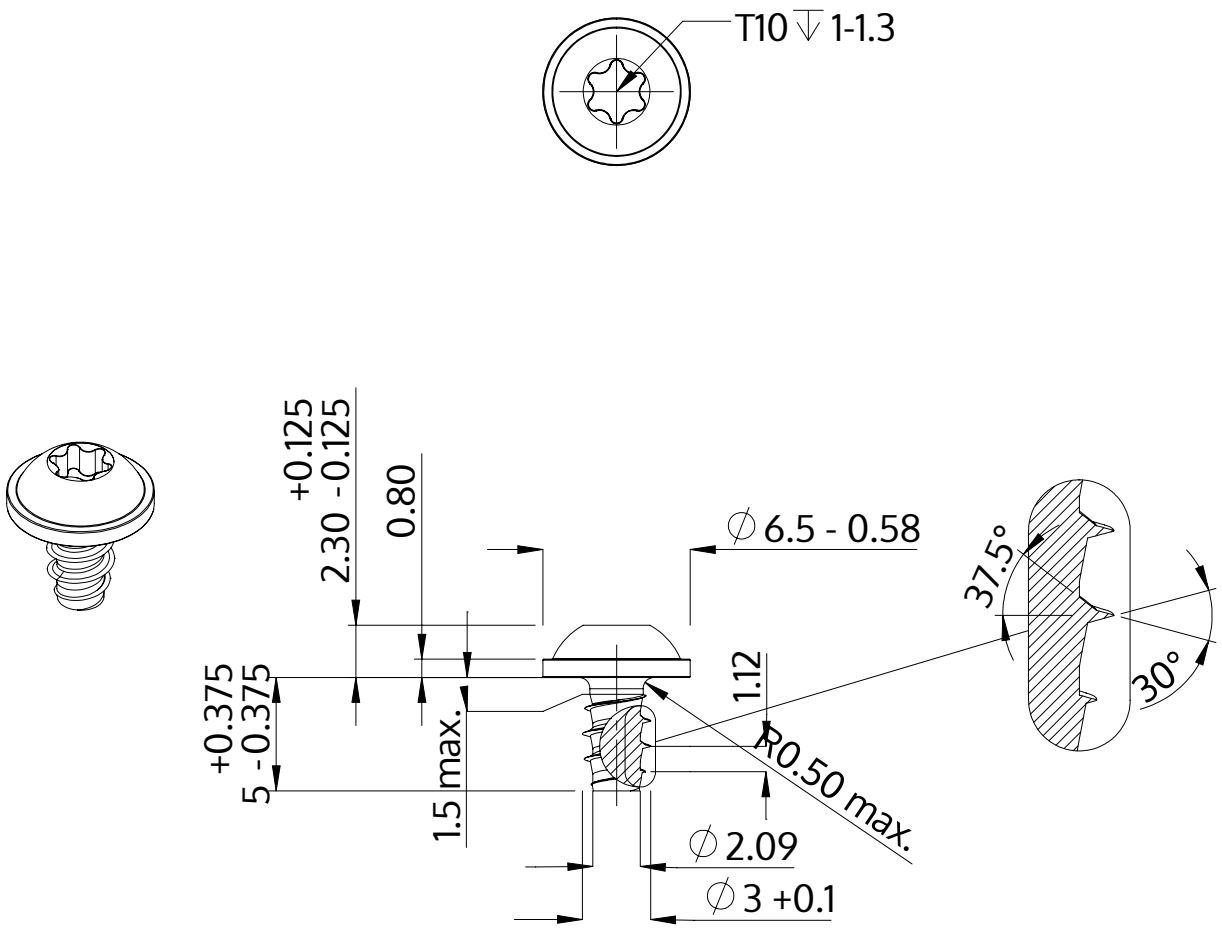

Beskrivelse	STP38 3.0x5.0 - T10
Materiale	Stål, forædlet
Overflade	galvaniseret 5-7 µm, tempret, blå / transparent passiveret
Vægt	0.489 kg / 1000 stykke

SCREWERK	**STP380300050S**	
Metrisk tegning A4	Skalering None:1	2024-04