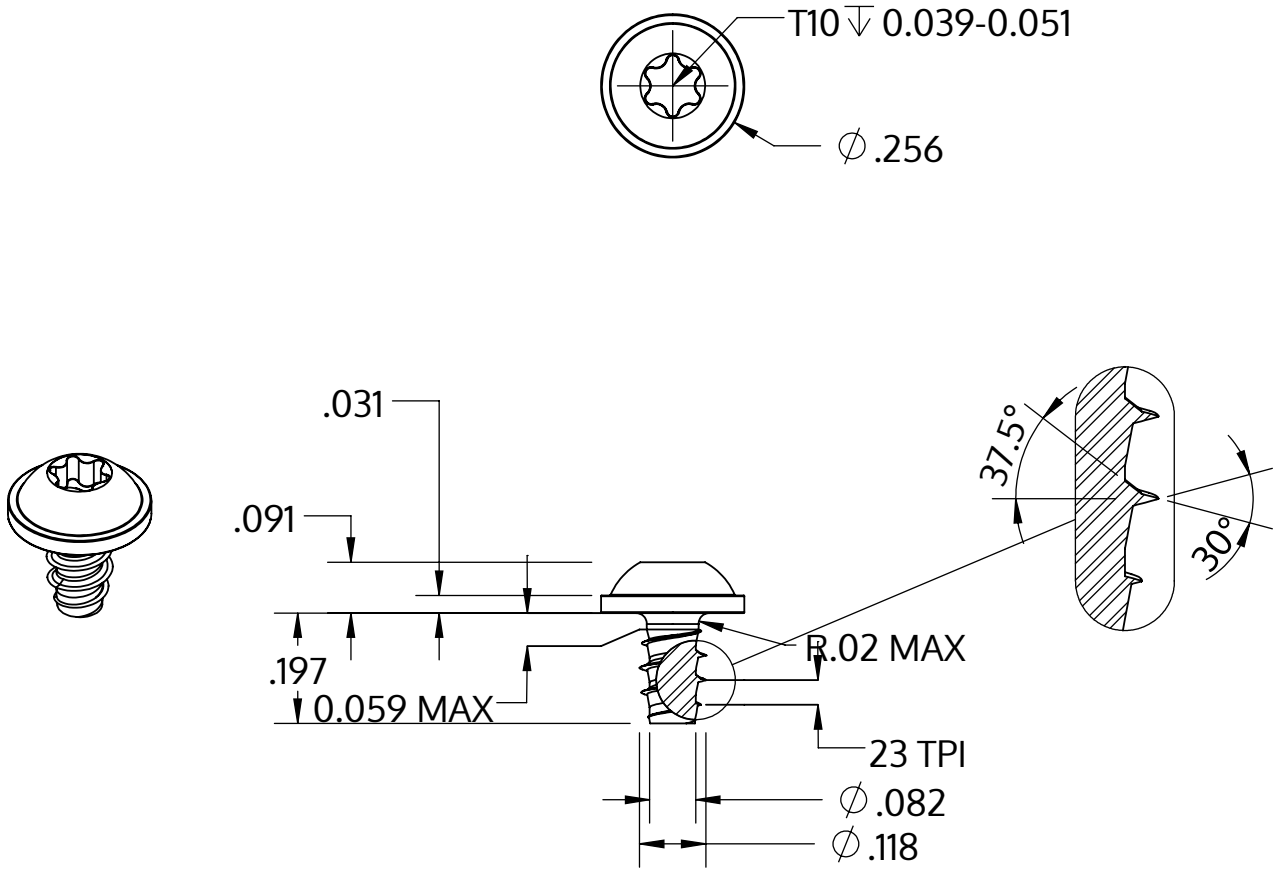

Metric size	M3 x 1.12 mm
US size (converted)	#4-23
	Tolerances [inch]
Length	+/- 0.014
Head diameter	+0 / -0.022
Head height	+/- 0.004
Thread diameter	+0.003 / -0

Описание	STP38 3.0x5.0 - T10
Материал	неръждаема стомана A2
Повърхност	гланциран, полиран, пасиваран
Тегло	0.489 kg / 1000 Бройка

SCREWERK	**STP380300050E**	
_Zoll Zeichnung Größe A	Мащаб 3:1	2024-10