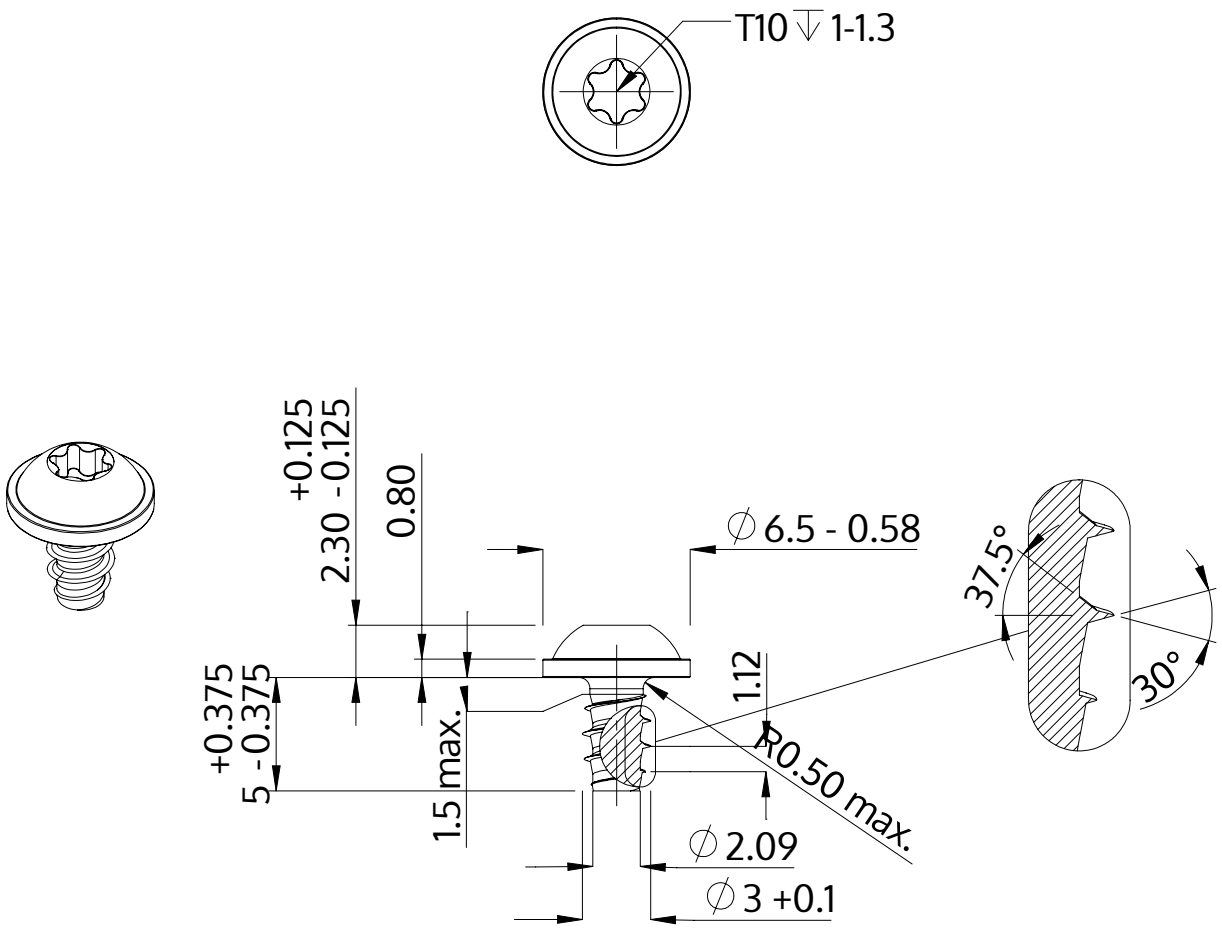

Описание	STP38 3.0x5.0 - T10
Материал	неръждаема стомана A2
Повърхност	гланциран, полиран, пасиваран
Тегло	0.489 kg / 1000 Бройка

SCREWERK	**STP380300050E**	
Метричен дизайн A4	Мащаб 3:1	2024-10