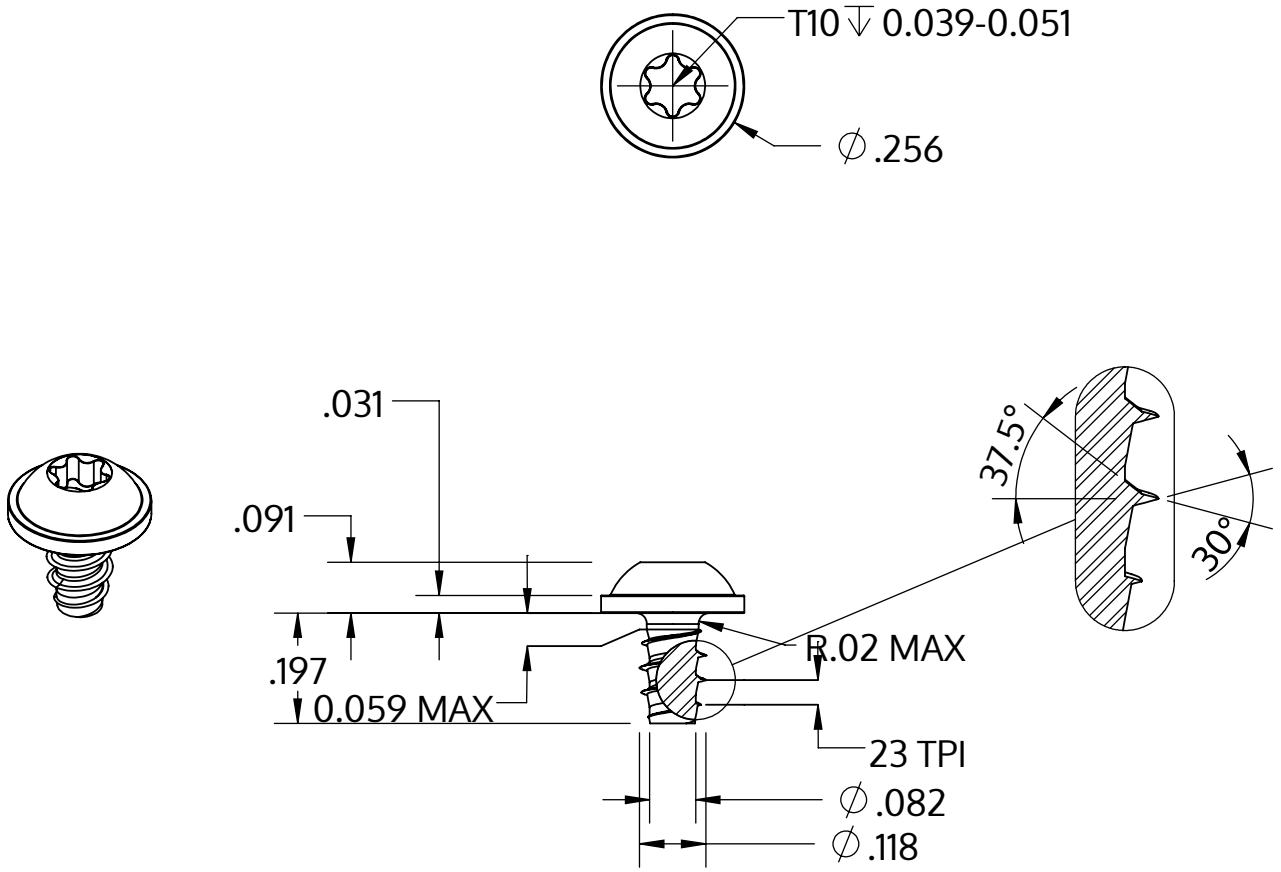

Metric size	M3 x 1.12 mm
US size (converted)	#4-23
	Tolerances [inch]
Length	+/- 0.014
Head diameter	+0 / -0.022
Head height	+/- 0.004
Thread diameter	+0.003 / -0

Description	STP38 3.0x5.0 - T10
Matière	acier inoxydable A4
Surface	brillant décapé et passivé
Poids	0.489 kg / 1000 Unité

SCREWERK	**STP380300050C**	
_Zoll Zeichnung Größe A	Redimensionner 3:1	2024-10