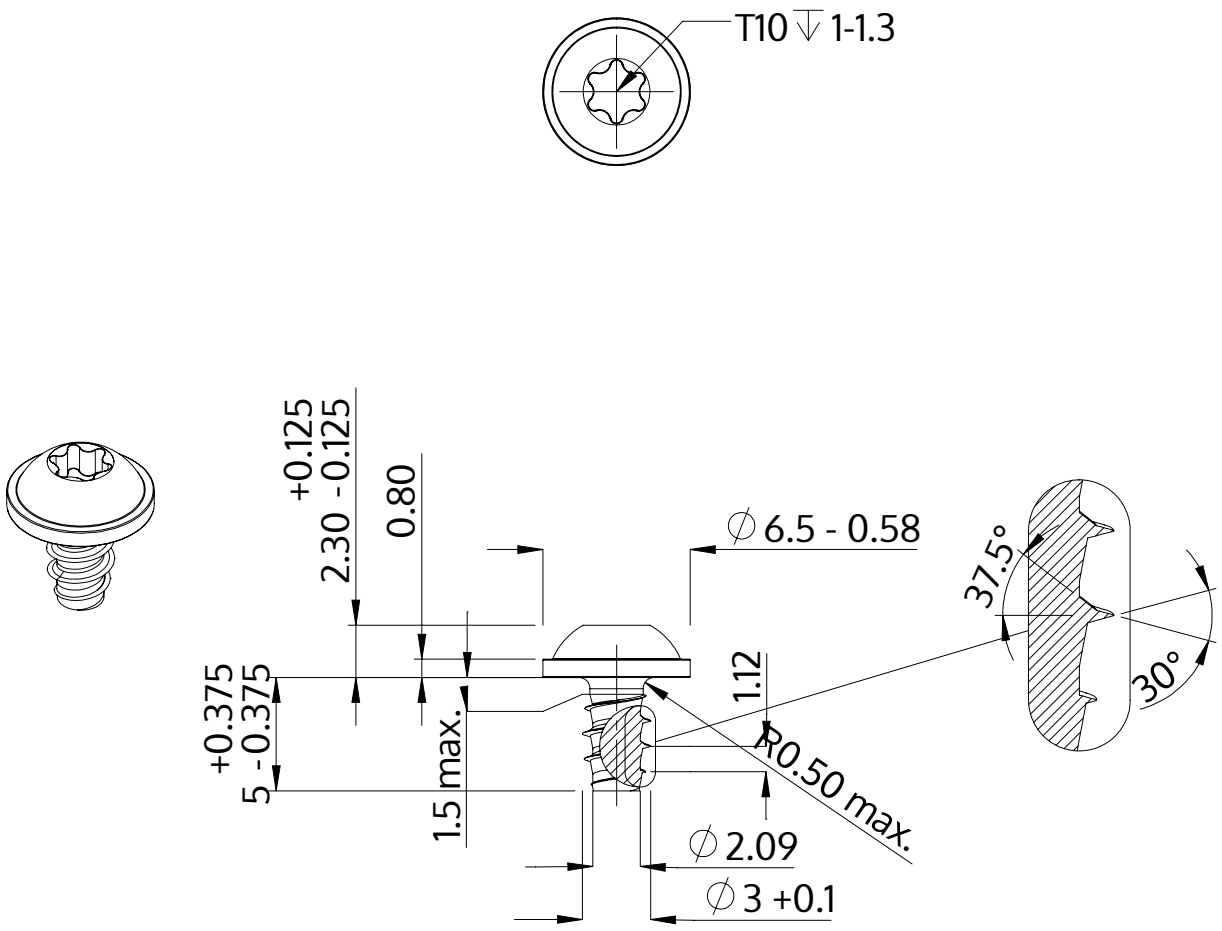

Description	STP38 3.0x5.0 - T10
Matière	acier inoxydable A4
Surface	brillant décapé et passivé
Poids	0.489 kg / 1000 Unité

SCREWERK	**STP380300050C**	
Dessin métrique A4	Redimensionner 3:1	2024-10