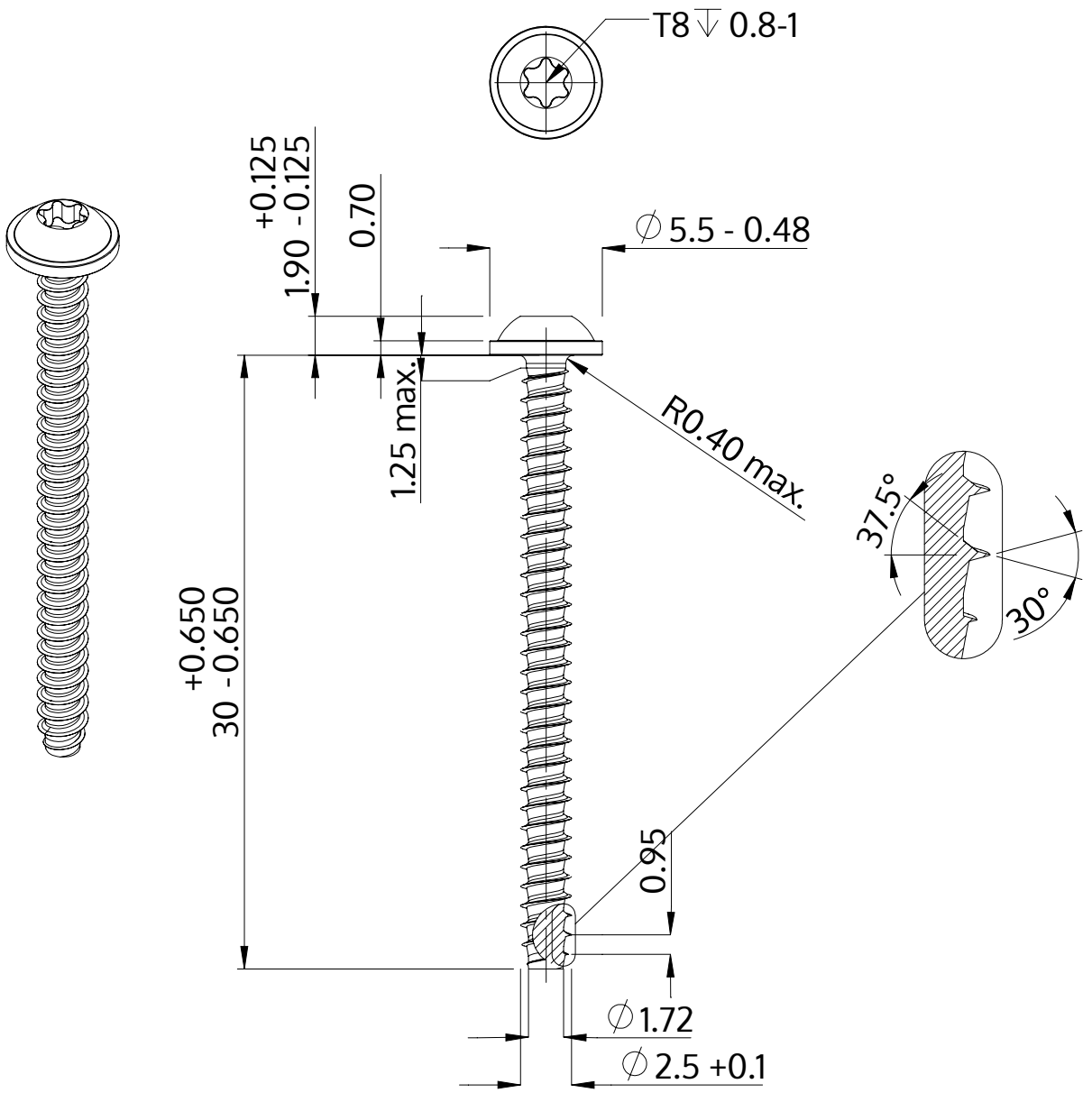

Popis	STP38 2.5x30.0 - T8
Materiál	Temperovaná ocel
Povrch	Pozinkovaná 5-7 µm, temperovaná, modrá, pasivovaná průhledně
Hmotnost	0.900 kg / 1000 Kus

SCREWERK	**STP380250300S**	
Metric výkres A4	Měřítko 3:1	2024-10